DH-IPC-HDBW5441R-ASE-HDMI

Cámara de red WizMind con domo fijo de 4 MP y infrarrojos



Lanzado por Dahua Technology, Dahua WizMind es una cartera completa de soluciones compuesta por productos orientados a proyectos que incluyen IPC, IVSS, NVR, PTZ, XVR, plataformas térmicas y de software que adoptan algoritmos de aprendizaje profundo líderes en la industria. Centrándose en los requisitos del cliente, WizMind ofrece soluciones de inteligencia artificial precisas, confiables e integrales para sectores verticales.

Resumen de la serie

Con la solución Starlight y el algoritmo de aprendizaje profundo, la cámara de red Dahua WizMind Serie 5 tiene varias funciones inteligentes, que incluyen captura de rostros, protección perimetral y conteo de personas, que mejoran en gran medida la precisión del análisis de video. La cámara de la serie admite la función a prueba de polvo, función a prueba de agua y función a prueba de vandalismo, cumpliendo con los estándares IP67 e IK10 (compatible con algunos modelos seleccionados).

Funciones

Metadatos del vídeo

Con un algoritmo de aprendizaje profundo, la tecnología de metadatos de video de Dahua puede Detectar, rastrear, capturar vehículos, vehículos no motorizados y personas, y seleccionar las mejores imágenes y extraer atributos.

Protección perimetral

Gracias al algoritmo de aprendizaje profundo, la tecnología de protección perimetral de Dahua puede reconocer a personas y vehículos con precisión. En áreas restringidas (como áreas peatonales y de vehículos), las falsas alarmas de detección inteligente basadas en el tipo de objetivo (como cables trampa, intrusión, movimiento rápido, detección de estacionamiento, detección de merodeo y detección de reuniones) se reducen en gran medida.

Conteo de personas

Con un algoritmo de aprendizaje profundo, la tecnología de conteo de personas de Dahua puede rastrear y procesar objetivos corporales en movimiento para obtener estadísticas precisas de número de entrada, número de salida y número de área. Al trabajar con la plataforma de gestión, genera informes para satisfacer sus requisitos.

Mapa de calor

La tecnología de mapa de calor de Dahua se utiliza para mostrar la densidad de la multitud y la probabilidad de aparición de personas. Muestra el estado de la multitud mediante diferentes colores. En general, el estado de la multitud es la estadística de la cantidad de personas en dimensiones de espacio y tiempo.

- Sensor de imagen CMOS de 4 MP 1/2,9", baja luminancia e imagen de alta definición.
- Salida máxima de 4 MP (2688×1520) a 25/30 fps.
- LED IR incorporado y la distancia máxima de iluminación es de 50 m. ROI, SVC,
- SMART H.264+/H.265+, AI H.264/H.265, codificación después del filtro, codificación flexible, aplicable a varios entornos de ancho de banda y almacenamiento.
- Modo de rotación, WDR, 3D NR, HLC, BLC, marca de agua digital, aplicable a varias escenas de monitoreo.
- Con un algoritmo de aprendizaje profundo, admite: metadatos de video, IVS, detección de rostros, detección de objetos inteligentes y conteo de personas, etc.
- Alarma: 1 entrada, 1 salida; audio: 1 entrada, 1 salida; admite tarjeta Micro SD de 512 GB como máximo, micrófono incorporado.
- Fuente de alimentación 12 VDC/PoE;
- ePoE. Protección IP54 e IK10.
- Admite HDMI 1.4a y emite una resolución máxima de 2560× 1440 a 25/30 fps a través del puerto HDMI. La velocidad máxima de cuadros admitida para 1080p y 720p es 50/60 fps.
- Cuenta con autoadaptación HDMI, que ajusta automáticamente la resolución de salida en función de la resolución máxima admitida tanto por la cámara como por la pantalla.
- Grado A.



Seguridad cibernética

Las cámaras de red Dahua emplean una serie de tecnologías de seguridad, entre las que se incluyen autenticación y autorización de seguridad, protocolos de control de acceso, protección confiable, transmisión cifrada y almacenamiento cifrado. Estas tecnologías mejoran la defensa de la cámara contra amenazas cibernéticas externas y evitan que programas maliciosos pongan en peligro el dispositivo.

Protección (IK10, amplio voltaje)

IK10: La carcasa puede soportar más de 5 golpes de un martillo de 5 kg que cae desde una altura de 40 cm (la energía del impacto es de 20 J). Amplio voltaje: La cámara permite±Tolerancia de voltaje de entrada del 30% (para algunas fuentes de alimentación) (amplio rango de voltaje) y se aplica ampliamente en entornos exteriores con voltaje inestable.

Especificaciones técnicas

Cámara

Sensor de imagen	CMOS de 1/2,9"
Resolución máxima	2688 (H)×1520 (V)
memoria de sólo lectura	256 MB
RAM	1 GB
Sistema de escaneo	Progresivo
Velocidad de obturación electrónica	Automático/Manual 1/3 s–1/100 000 s
Iluminación mínima	0,002 lux a F1,6 (color, 30 IRE) 0,0002 lux a F1,6 (blanco y negro, 30 IRE) 0 lux (iluminador activado)
Relación señal/ruido	>56 dB
Distancia de iluminación	Hasta 50 m (164,04 pies) (IR)
Control de encendido y apagado del iluminador	Automático;Manual
Número de iluminador	2 (LED infrarrojos)
Ajuste del ángulo	Pan: 0°–355°; Inclinación: 0°–80°; Rotación: 0°–355°

Lente

Tipo de lente	Foco fijo
Montura de lente	M12
Longitud focal	3,6 mm; 6 mm; 2,8 mm
Apertura máxima	F1.6
Campo de visión	2,8 mm: Alto: 101°;V: 55°;D: 121° 3,6 mm: alto: 84°;V: 43°;D: 100° 6 mm: alto: 52°;V: 28°;D: 61°
Control del iris	Fijado
Distancia de enfoque cercana	2,8 mm: 1,1 m (3,61 pies) 3,6 mm: 1,7 m (5,58 pies) 6 mm: 3,2 m (10,50 pies)

	Lente	Detectar	Observar	Reconocer	Identificar
Dori Distancia	2,8 milímetros	63,6 metros (208,66 pies)	25,4 metros (83,33 pies)	12,7 metros (41,67 pies)	6,4 metros (21,00 pies)
	3,6 milímetros	85,4 metros (280,18 pies)	34,2 metros (112,20 pies)	17,1 metros (56,10 pies)	8,5 metros (27,89 pies)
	6 milímetros	124,0 metros (406,82 pies)	49,6 metros (162,73 pies)	24,8 metros (81,36 pies)	12,4 metros (40,68 pies)

* DORI (Detectar, observar, reconocer, identificar) es un sistema estándar (EN-62676-4) que define la capacidad de una persona que ve el video para distinguir personas u objetos dentro de un área cubierta. Los números de esta tabla no reflejan las distancias de función inteligente. Para conocer las distancias de función inteligente, consulte el manual de instalación y puesta en servicio o la herramienta de diseño de proyectos.

Inteligencia

IVS (Protección perimetral)	Intrusión, trampa, movimiento rápido (las tres funciones respaldan la clasificación y detección precisa de vehículos y personas); detección de merodeo, reunión de personas y detección de estacionamiento
Detección inteligente de objetos	Objeto abandonado inteligente; objeto perdido inteligente
SMD	SMD 3.0
AcuPick	Utiliza algoritmos de aprendizaje profundo y trabaja con dispositivos back-end para hacer coincidir con precisión objetivos, como personas y vehículos motorizados, y buscar en videos en vivo y grabados para localizar objetivos rápidamente.
Detección de rostros	Detección de rostro; instantánea; optimización de instantáneas; carga óptima de instantáneas de rostro; mejora de instantáneas de rostro; exposición de rostro; extracción de atributos de rostro que incluyen 6 atributos y 8 expresiones; instantánea de rostro establecida como rostro o foto de una pulgada; estrategias de instantáneas (instantánea en tiempo real, prioridad de calidad e instantánea de optimización); filtro de ángulo de rostro; configuración del tiempo de optimización.
Conteo de personas	Conteo de personas mediante Tripwire y conteo de personas en el área; generación y exportación de informes (día/semana/mes/año); se pueden configurar 4 reglas para el control de acceso, el conteo de personas en el área y la gestión de colas.
Mapa de calor	Sí
Metadatos del vídeo	Detección de vehículos motorizados, vehículos no motorizados, rostros y cuerpos humanos; instantáneas; optimización de instantáneas; carga óptima de instantáneas de rostros. Extracción de atributos de vehículos motorizados y no motorizados: extrae 6 atributos para vehículos motorizados y 6 atributos para vehículos no motorizados. Extracción de atributos de rostros y cuerpos humanos: extrae 6 atributos para rostros y 8 atributos para cuerpos humanos.

Video

Compresión de vídeo	H.265; H.264; H.264H; H.264B; MJPEG (compatible únicamente con transmisión secundaria)
Códec inteligente	H.265+ inteligente; H.264+ inteligente
Codificación de IA	AI-H.265; AI-H.264
Velocidad de cuadros del vídeo	Transmisión principal: 2688×1520@(1–25/30 fps) subtransmisión: 704×576@(1-25 fps)/704×480@(1-30 fps) Tercera corriente: 1920×1080@(1–25/30 fps) * Los valores anteriores son las velocidades de cuadro máximas de cada transmisión; para transmisiones múltiples, los valores estarán sujetos a la capacidad de codificación total.
Capacidad de transmisión	3 corrientes
Resolución	4 millones (2688×1520/2560×1440); 3M (2048×1536/2304×1296); 1080p (1920×1080); 1,3 millones (1280×960); 720p (1280×720); D1 (704×576/704×480); VGA (640×480); CIF (352×288/352×240)
Control de velocidad de bits	VBR;CBR
Velocidad de bits del vídeo	H.264: 3 kbps–16384 kbps; H.265: 3 kbps–16384 kbps
Salida HDMI	2560×1440 a 25/30 fps; 1920×1080 a 25/30/50/60 fps; 1280×720 a 25/30/50/60 fps
Día/Noche	Automático (ICR)/Color/B/N
BLC	Sí
HLCC (Centro de Información de Conducta Humana)	Sí
Amplio rango dinámico (WDR)	120dB
Autoadaptación de la escena (SSA)	Sí
Balance de blancos	Automático; natural; farola; exterior; manual; costumbre regional
Control de ganancia	Automático/Manual
Reducción de ruido	Reducción de ruido 3D
Detección de movimiento	APAGADO/ENCENDIDO (4 áreas, rectangular)
Región de interés (RoI)	Sí (4 áreas)

Iluminación inteligente	Sí
Desempañar	Sí
Rotación de imagen	Sí
Espejo	Sí
Enmascaramiento de privacidad	4 áreas
Países menos adelantados	Sí

Audio

Micrófono incorporado	Sí, micrófono incorporado
Compresión de audio	PCM; G.711a; G.711Mu; G.726; G.723

Alarma

Evento de alarma	Sin tarjeta SD; Tarjeta SD llena; Error en la tarjeta SD; Desconexión de red; Conflicto de IP; Acceso ilegal; Detección de movimiento; Manipulación de video; Cable trampa; Intrusión; Movimiento rápido; Objeto abandonado; Objeto faltante; Detección de merodeo; Reunión de personas; Detección de estacionamiento; Cambio de escena; Detección de audio; Detección de voltaje; Alarma externa; Detección de rostro; Metadatos de video; SMD; Conteo de personas en el área; Detección de permanencia; Conteo de personas; Detección de error en el número de personas; Alarma de número de personas en la cola; Alarma de tiempo en la cola; Excepción de seguridad

Red

Puerto de red	RJ-45 (10/100 Base-T)
SDK y API	Sí
Protocolo de red	IPv4; IPv6; HTTP; TCP; UDP; ARP; RTP; RTSP; RTCP; RTMP; SMTP; FTP; SFTP; DHCP; DNS; DDNS; QoS; UPnP; NTP; Multidifusión; ICMP; IGMP; NFS; PPPoE; SNMP; P2P
Interoperabilidad	ONVIF (Perfil S, Perfil G y Perfil T); CGI
Usuario/Anfitrión	20 (Ancho de banda total: 80 M)
Almacenamiento	FTP; SFTP; Tarjeta Micro SD (admite un máximo de 512 GB); NAS
Navegador	IE: IE 11 y posteriores; Chrome: Chrome 45 y posteriores; Firefox: Firefox 46 y posteriores; Safari: Safari 12 y posteriores
Software de gestión	SmartPSS Lite; DSS; DMSS
Cliente móvil	iOS;Android
Seguridad cibernética	Cifrado de video; Cifrado de firmware; Cifrado de configuración; Digest; WSSE; Bloqueo de cuenta; Registros de seguridad; Filtrado de IP/MAC; Generación e importación de certificación X.509; syslog; HTTPS; 802.1x; Arranque confiable; Ejecución confiable; Actualización confiable
Proceso de dar un título	
Certificaciones	CE-LVD: EN62368-1; CE-EMC: Directiva de compatibilidad electromagnética 2014/30/UE

Puerto

HDMI	HDMI 1.4a, tipo A, conector hembra
Entrada de audio	1 canal (puerto RCA)
Salida de audio	1 canal (puerto RCA)
Entrada de alarma	1 canal de entrada: contacto húmedo, 5 mA 3–5 VCC
Salida de alarma	1 canal de salida: contacto húmedo, 300 mA 12 VCC

Fuerza

Fuente de alimentación	12 VCC; PoE (802.3af); ePoE
Doble respaldo de energía	Cuando el adaptador de corriente y el PoE proporcionen energía al mismo tiempo, desconecte uno de ellos. El dispositivo seguirá funcionando, pero no se reiniciará.
Consumo de energía	Básico: 3,6 W (12 VCC), 4,5 W (PoE); Máx.: 5,9 W (12 VCC), 6,9 W (PoE) (H.265+ WDR+ Inteligencia activada+IR activado)

Ambiente

Temperatura de funcionamiento	– 40°C a +60°C (–40°F a +140°F)
Humedad de funcionamiento	⩽95 % (HR), sin condensación
Temperatura de almacenamiento	– 40°C a +60°C (–40°F a +140°F)
Humedad de almacenamiento	⩽95 % (HR), sin condensación
Protección	IP54; IK10

Estructura

Material de la carcasa	Metal
Dimensiones del producto	Φ122,0 mm×94 mm (4,80")× Φ3,70")
Peso neto	0,55 kg (1,21 libras)
Peso bruto	0,73 kg (1,61 libras)

Información de pedidos

Tipo	Modelo	Descripción
Cámara IP	DH-IPC-HDBW5441R-ASE-HDMI	Cámara de red WizMind con domo fijo de 4 MP y infrarrojos
Accesorios (opcionales)	DH-PFA109	Adaptador de montaje
	DH-PFB220C	Soporte de montaje en el techo
	DH-PFB305W	Soporte de montaje en pared
	DH-PFA151	Soporte de montaje en esquina
	DH-PFA150	Soporte de montaje en poste
	DH-PFB206W	Soporte de montaje en pared
	DH-PFA156	Soporte de montaje en poste
	DH-PFA137	Caja de conexiones
	DH-PFB5203C	Soporte de montaje en el techo
	DH-PFM321-ES	Adaptador de corriente DC12V1A
	DH-PFM321D-ES	Adaptador de corriente DC12V 1A
	DH-PFM320D-ES	Adaptador de corriente DC12V2A
	PFM900-E	Comprobador de montaje integrado
	DHI-TF-P100/512 GB	Tarjeta Micro SD

Accesorios

Opcional:



DH-PFA109

Adaptador de montaje



DH-PFB220C

Soporte de montaje en el techo



DH-PFB305W

Soporte de montaje en pared



DH-PFA151

Soporte de montaje en esquina



DH-PFA150

Soporte de montaje en poste



DH-PFB206W

Soporte de montaje en pared



DH-PFA156

Soporte de montaje en poste



DH-PFA137

Caja de conexiones



DH-PFB5203C

Soporte de montaje en el techo



DH-PFM321-ES

Adaptador de corriente DC12V1A



DH-PFM321D-ES

Adaptador de corriente DC12V 1A



DH-PFM320D-ES

Adaptador de corriente DC12V2A



PFM900-E

Comprobador de montaje integrado



DHI-TF-P100/512 GB

Tarjeta Micro SD

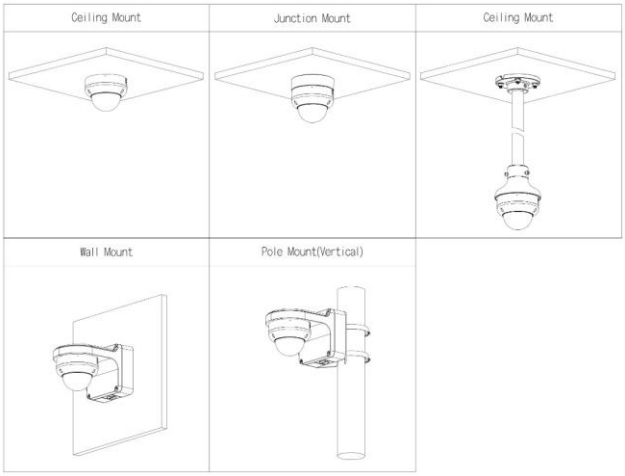

Dimensiones (mm [pulgadas])

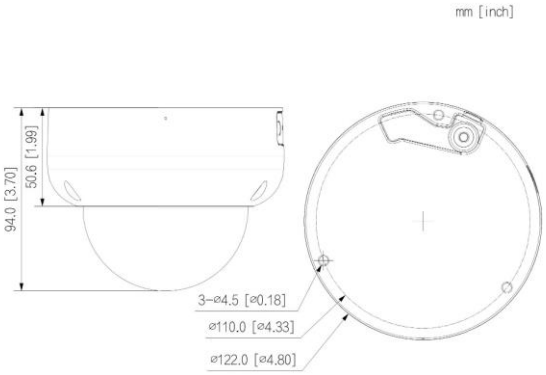

Rev. 002.000 ©2024 Dahua. Todos los derechos reservados. El diseño y las especificaciones están sujetos a cambios sin previo aviso.
Las imágenes del documento son solo de referencia y prevalecerá el producto real.