DHI-VTO4202F-P-S3

Estación de puerta modular para apartamento de 2 MP



- Panel frontal de aluminio anodizado
- Cámara ojo de pez CMOS de 2 MP, HD, colorida, 160° y baja iluminación
- Función de videoportero
- Función de control de acceso que admite dos cerraduras
- Aplicación para teléfono móvil, habla con el visitante o desbloquea la puerta de forma remota desde tu teléfono
- Compatibilidad Interfaz de 2 cables e interfaz RJ45
- IK07 y IP65
- Admite H.265
- Soporte de superficie y montaje empotrado
- Los módulos hacen que el dispositivo tenga una gran capacidad de expansión.



Especificaciones técnicas

Sistema

Procesador principal	Procesador integrado
Sistema operativo	Sistema operativo Linux integrado
Tipo de botón	Mecánico
Interoperabilidad	ONVIF; CGI
Protocolo de red	SIP; P2P; IPv4; UPnP; SNMP; DNS; DDNS; RTSP; RTP; TCP; UDP

Básico

Cámara	Cámara de ojo de pez HD de baja iluminación, 1/2,5" y 2 MP CMOS
Campo de visión	Horizontal: 168,6°; vertical: 87,1; diagonal: 176,7°
Longitud focal	1,9 milímetros
Amplio rango dinámico (WDR)	120dB
Reducción de ruido	3D DNR
Compresión de vídeo	H.265
Resolución de vídeo	50 Hz: Transmisión principal (720P a 25 fps), transmisión secundaria (1080P a 25 fps) 60 Hz: Transmisión principal (720P a 30 fps), transmisión secundaria (1080P a 30 fps)
Velocidad de cuadros del vídeo	25 fps
Velocidad de bits del vídeo	256 Kbps a 4 Mbps
Compensación de luz	IR automático
Día/Noche	Automático (ICR)
Compresión de audio	G.711a; G.711u; PCM
Entrada de audio	1 canal
Salida de audio	Altavoz incorporado
Modo de audio	Comunicación de voz bidireccional
Mejora de audio	Supresión de eco/reducción de ruido digital
Velocidad de bits de audio	16 KHz, 16 bits
Luz indicadora de estado	3

Puerto

Puerto RS-485	1
Salida de alarma	1
Potencia de salida	1 canal 12 VCC 100 mA
Botón de salida	1
Detección del estado de la puerta	1
Control de bloqueo	1
Puerto de red	Un puerto de red RJ45 10M/100M
Almacenamiento	Tarjeta micro SD (hasta 64 GB)

General

Color de apariencia	Plata
Fuente de alimentación	Interruptor de 2 cables Dahua (distancia máxima de alimentación 50 m) CC 48 V 1 A PoE estándar

Adaptador de corriente	Opcional
Instalación	Montaje empotrado/superficial
Certificaciones	CE; FCC; UL
Accesorio	Montaje empotrado/superficial
Dimensiones del producto	100 mm × 100 mm × 36 mm (3,94" × 3,94" × 1,41")
Protección	IK07; IP65
Temperatura de funcionamiento	– 30 °C a +60 °C (–22 °F a 140 °F)
Humedad de funcionamiento	10%–90% (humedad relativa, sin condensación)
Altitud de operación	0 m–3000 m
Consumo de energía	≤ 12 W
Peso neto	0,35 kg (0,77 libras)
Peso bruto	0,4 kg (0,88 lb)

Información de pedidos

Tipo	Modelo	Descripción
Módulos	DHI-VTO4202F-P-S3	Módulo de cámara
	DHI-VTO4202F-MB1	Módulo de un botón
	DHI-VTO4202F-MB2	Módulo de dos botones
	DHI-VTO4202F-MB5	Módulo de cinco botones
	DHI-VTO4202F-MS	Módulo de visualización
	DHI-VTO4202F-ML	Módulo indicador
	DHI-VTO4202F-MK	Módulo de teclado
	DHI-VTO4202F-MF	Módulo de huellas dactilares
	DHI-VTO4202F-MR	Módulo de deslizamiento de tarjetas
	DHI-VTO4202F-MN	Módulo en blanco
Accesorios	VTM125	Placa de montaje de dos módulos
	VTM126	Placa de montaje trimodular
	VTM127	Caja de montaje de dos módulos
	VTM128	Caja de montaje de tres módulos
Funda para lluvia	VTM52R2	Protector de lluvia de montaje en superficie para un VTO4202F de 2 módulos
	VTM53R3	Protector de lluvia de montaje en superficie para un VTO4202F de 3 módulos
	VTM54R4	Protector de lluvia de montaje en superficie para varios módulos VTO4202F
	VTM56R6	Protector de lluvia de montaje en superficie para varios módulos VTO4202F de 3 unidades

Dimensiones (mm [pulgadas])

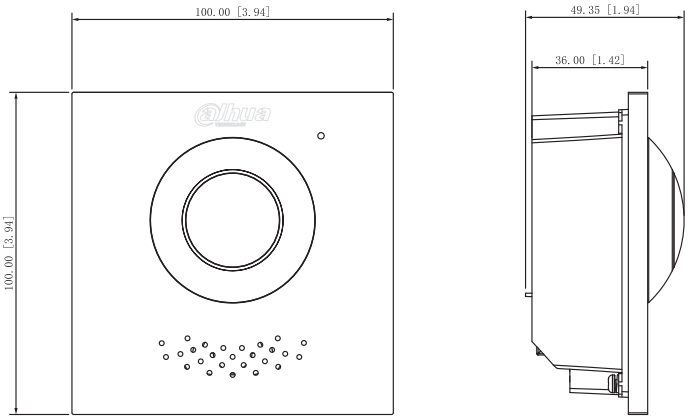

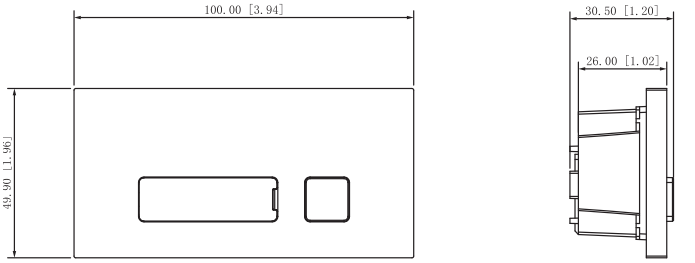

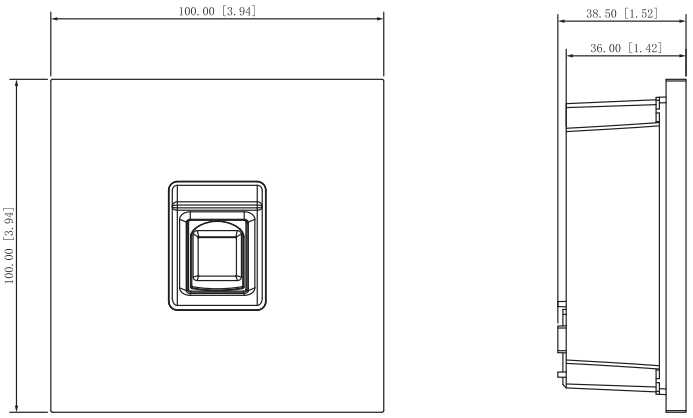

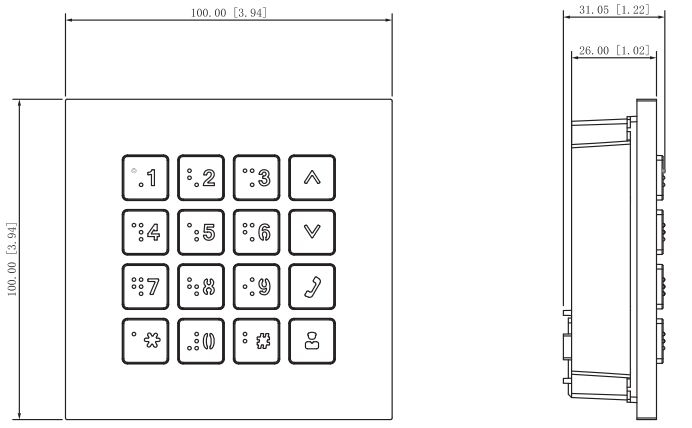

Dimensiones (mm [pulgadas])

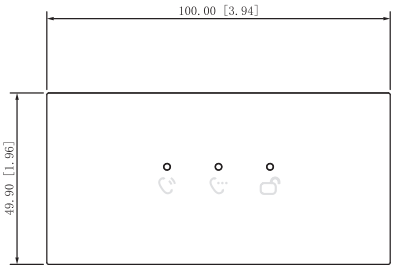

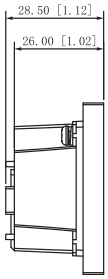

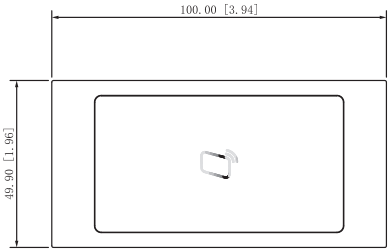

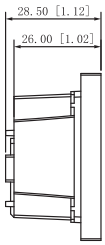

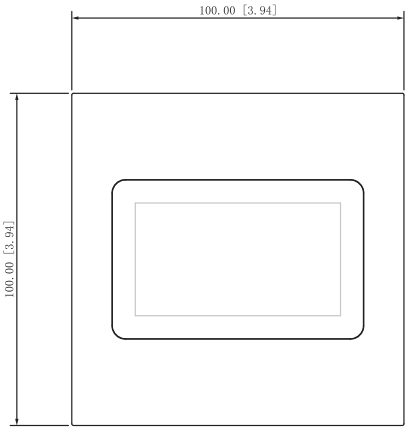

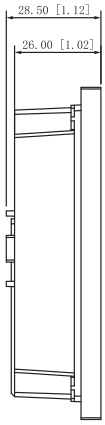

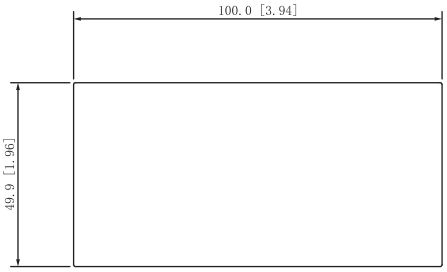

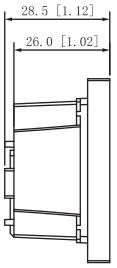

Solicitud

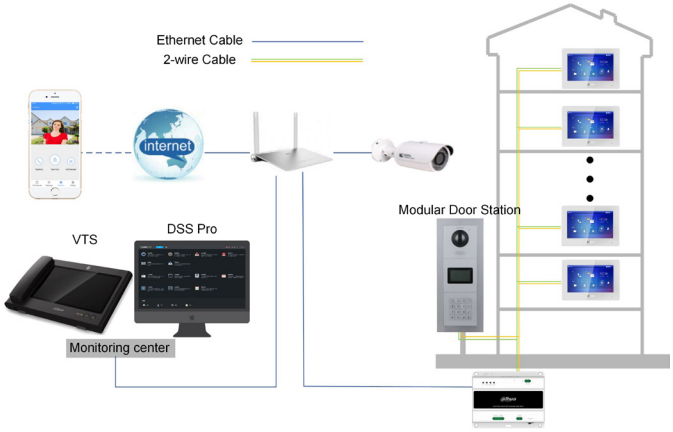

Rev. 002.000 © 2022 Dahua. Todos los derechos reservados. El diseño y las especificaciones están sujetos a cambios sin previo aviso.
Las imágenes, especificaciones e información mencionadas en el documento son sólo de referencia y pueden diferir del producto real.