Traducido del inglés al español - www.onlinedoctranslator.com

8019

Soporte cardán



- Adecuado para todo tipo de cámaras tipo bala o carcasas protectoras.
- Diseñado con aleación de aluminio que lo hace resistente al óxido.
- Capaz de soportar hasta 10 kg.
- Adaptador de montaje altamente flexible.
- Adecuado para uso con cámaras tipo bala y carcasas protectoras.

Especificación técnica

Básico	
Color	Plata
General	
Material	aleación de aluminio
Dimensiones del producto	204 mm × 193 mm × 191 mm (8,03'' × 7,60'' × 7,52'')
Temperatura de funcionamiento	– 40 °C a +65 °C (–40 °F a +149 °F)
Temperatura de almacenamiento	– 40 °C a +65 °C (–40 °F a +149 °F)
Humedad de funcionamiento	0%–90% (sin condensación)
Humedad de almacenamiento	10%–90%
Peso	1,6 kg (3,53 libras)

Dimensiones (mm [pulgadas])

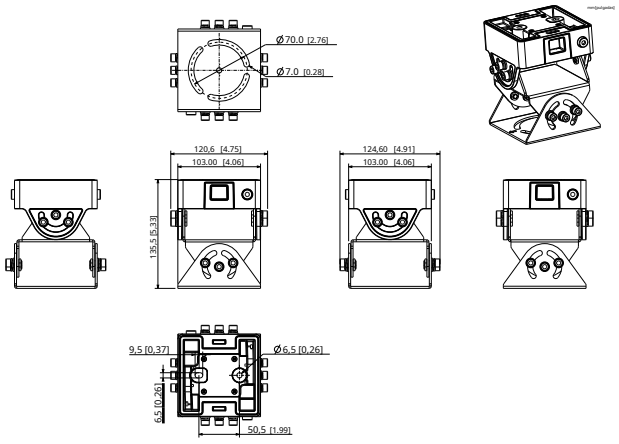

Instalación

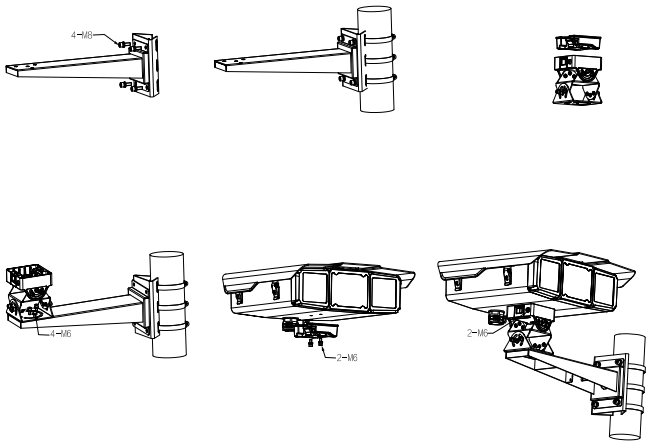

Rev 002.000

© 2022 Dahua. Reservados todos los derechos. Diseño y las especificaciones están sujetos a cambios sin previo aviso.
Las imágenes, especificaciones e información mencionadas en el documento son solo como referencia y pueden diferir del producto real.