DHI-VTS8A40B-CG

Estación maestra



- Muy conveniente, tiene una pantalla táctil de vidrio de 10 pulgadas con una resolución de 1024 (H) × 600 (V) y admite teléfonos con altavoz, micrófonos de cuello de cisne y teléfonos.
- Admite la instalación de montaje en escritorio y el soporte se puede ajustar de 0° a 45°.
- Admite cámaras y realiza videollamadas bidireccionales con estaciones maestras y monitores interiores.
- Ofrece salida HDMI con una resolución de hasta 1024 (H) × 600 (V).
- El intercomunicador se puede configurar para zonas residenciales y uso en industrias.

· Intercomunicador de edificios:

Las puertas se pueden desbloquear de forma remota durante el monitoreo y mientras el intercomunicador está en uso.

· Cuenta con conversación bidireccional para monitores interiores y estaciones de puerta.

- Monitoriza estaciones de puerta de 4 canales e IPC al mismo tiempo.
- Graba vídeos, toma instantáneas y almacena información en tarjetas SD durante el monitoreo y mientras el intercomunicador está en uso.

· Intercomunicador industrial:

Se pueden conectar 300 IP VTA a la estación maestra.

- Admite conversación bidireccional con terminales telefónicos de emergencia y estaciones terminales telefónicas de emergencia.
- Monitoriza estaciones de puerta de 4 canales e IPC al mismo tiempo.
- Graba vídeos, toma instantáneas y almacena información en tarjetas SD mientras el terminal telefónico de emergencia y la estación terminal de emergencia realizan el monitoreo y utilizan el intercomunicador.

· Ofrece conversación bidireccional entre estaciones.

Especificación técnica

Sistema

Procesador principal	Procesador integrado
Sistema operativo	androide 11
Tipo de botón	Mecánico
Interoperabilidad	ONVIF; CGI; SDK; SORBO
Protocolo de red	IPv4; RTSP; UDP; FTP; RTP; tcp

Básico

Tipo de pantalla	Pantalla tactil capacitiva
Pantalla de visualización	Pantalla TFT de 10"
Resolución de la pantalla	1024 × 600
Cámara	Cámara CMOS de 5 megapíxeles
Campo de visión	Alto: 57°; V: 45°; Re: 72°
Compresión de video	H.264; H.265
Resolución de video	720p
Velocidad de fotogramas de vídeo	25 fps
Bitrate de vídeo	2Mbps
Compresión de audio	G.711a; G.711u; PCM
Entrada de audio	3 canales
Salida de audio	Altavoz incorporado; altavoz del auricular
Modo de audio	audio bidireccional
Mejora de audio	Supresión de eco/reducción de ruido digital
Tasa de bits de audio	16 kHz, 16 bits

Escena

Adecuado para uso en áreas residenciales y una variedad de industrias.

Función

Modo de comunicación	Completamente digital
Visualización de ventanas múltiples	Admite dividir en 4 ventanas y monitorear videos de 720p de 4 canales.
Almacenamiento	Micro SD, máximo 512 GB
Configuración Web	Sí
Registro automático	Sí
Dispositivo de acceso	Modo de construcción: Hasta 32 VTS. Hasta 32 IPC. Modo industrial: Hasta 300 VTA (Agregados a través de IP). Hasta 32 IPC.

Actuación

Material de la carcasa	PC + ABS

DHI-VTS8A40B-CG

Puerto	
RS-485	1
hdmi	1
USB	1 × puerto USB 2.0 1 × puerto USB 3.0
Salida de potencia	1 canal, 12 V/200 mA
Puerto de red	1 × RJ-45 100 Mbps/1000 Mbps autoadaptativo
General	
Color de apariencia	Gris Titanio
Fuente de alimentación	12 VCC, 4A
Adaptador de corriente	Incluido
Instalación	Montaje en escritorio
Certificaciones	CE; FCC
Accesorio	Adaptador de corriente; cable de alimentación; cable del auricular
Dimensiones del producto	345,00 mm × 224,60 mm × 64,42 mm (13,58" × 8,84" × 2,54")
Temperatura de funcionamiento	– 10 °C a +55 °C (14 °F a +131 °F)
Humedad de funcionamiento	5%–90% (RH) (sin condensación)
Altitud de funcionamiento	0 m–1300 m (0 pies–4265,09 pies)
El consumo de energía	≤ 5 W (en espera), ≤ 10 W (en funcionamiento)
Peso bruto	2,5 kg (5,51 libras)
Temperatura de almacenamiento	0 °C a +40 °C (+32 °F a +104 °F)
Humedad de almacenamiento	30% a 75% (HR)

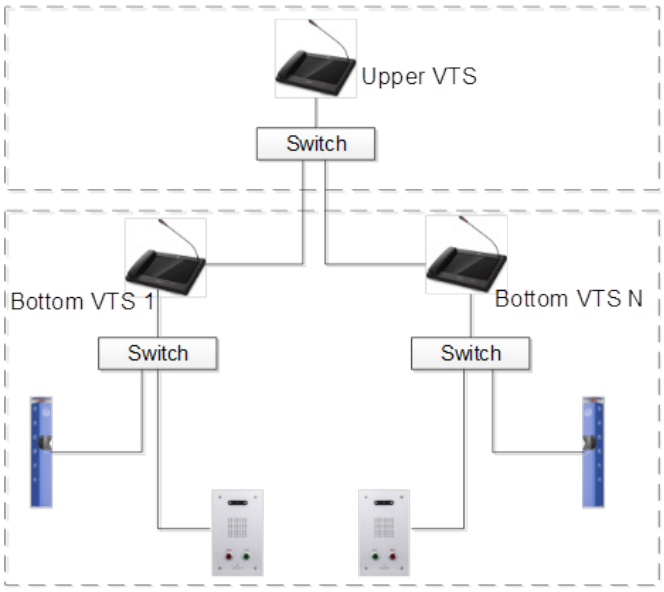

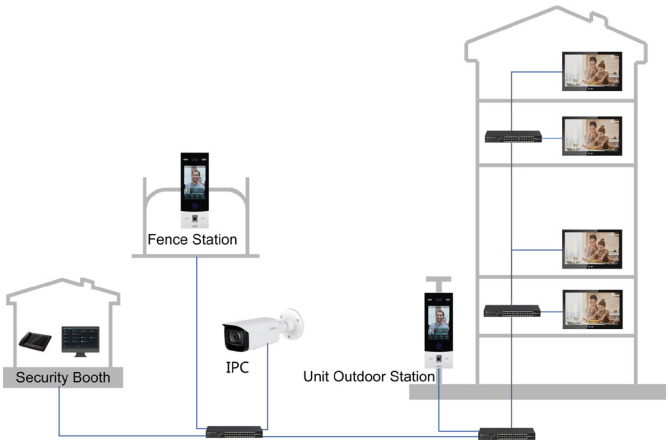

Solicitud

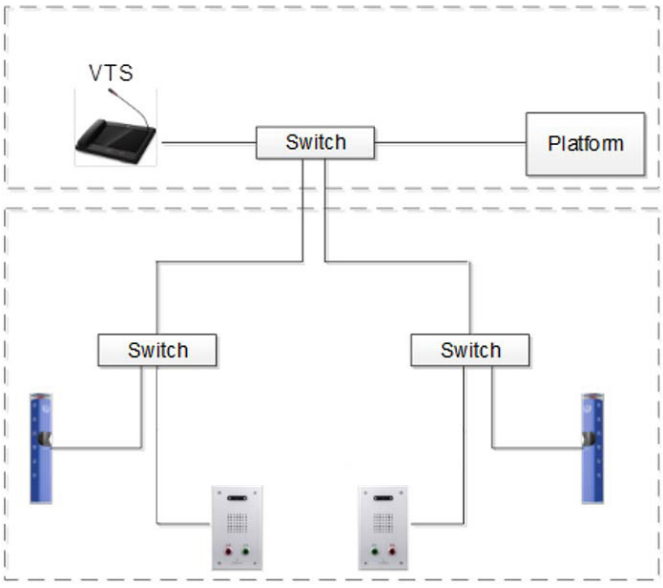

Dimensiones (mm[pulgadas])

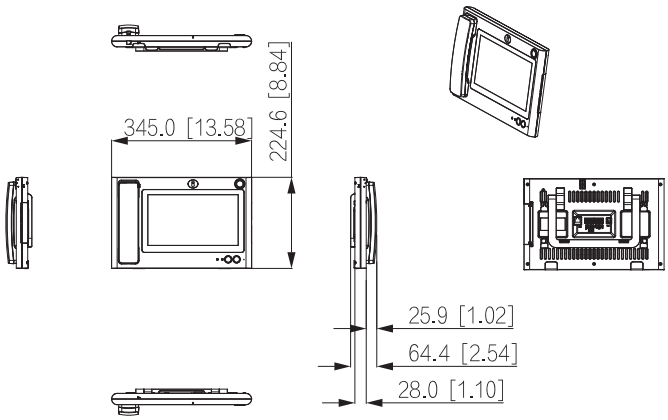

© 2022 Dahua. Reservados todos los derechos. Diseño y las especificaciones están sujetos a cambios sin previo aviso.
Las imágenes, especificaciones e información mencionadas en el documento son solo como referencia y pueden diferir del producto real.