Traducido del inglés al español - www.onlinedoctranslator.com

AW-IHT-1271 Conmutador industrial GbE PoE+ gestionado L2+

Guía de instalación rápida

INTRODUCCIÓN

El switch gestionable AW-IHT-1271 admite 8 puertos PoE+ GbE, 4 puertos SFP GbE y 1 puerto de consola RJ45. Cumple con la norma IEEE 802.3at/af y ofrece una potencia de salida real a plena carga de 240 W en 8 puertos PoE (30 W por puerto). Este switch gestionable industrial L2+ también ofrece un amplio rango de temperatura de funcionamiento, de -40 °C a 75 °C, ideal para entornos hostiles.

CONTENIDO DEL PAQUETE

* 1 conmutador PoE	* 1x Guía de instalación rápida	* 2 bloques de terminales de 4 pines
* 1 cable de consola DB9F-RJ45	* 1x soporte de riel DIN	

⚠ IMPORTANTE:

1. Instale el convertidor en un lugar ventilado y seco, libre de fuentes electromagnéticas, vibraciones, humedad y polvo.
2. Asegúrese de que las aberturas de ventilación del convertidor no estén bloqueadas.
3. Utilice cables de fibra óptica y transceptores compatibles con lo siguiente: Multimodo: 50/125um, 62,5/125um, 850 nm; Monomodo): 9/125um, 1310 nm.
4. Entrada de CC (48~57 VCC). Respete la polaridad impresa para V+, V- y tierra.

CONEXIÓN

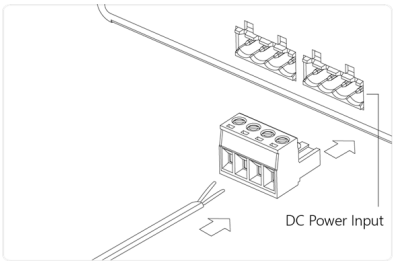

1. Extraiga el bloque de terminales de 4 pines.
2. Conecte los cables de alimentación a V+ y V-.
3. Conecte los transceptores SFP al puerto de fibra.
4. Instale el bloque de terminales de 4 pines.

NOTASalida digital (relé): 24 V CC/1 A. Entrada digital: nivel 0 (bajo) -> 0 V a 6 V, nivel 1 (alto) -> 10 V a 24 V.

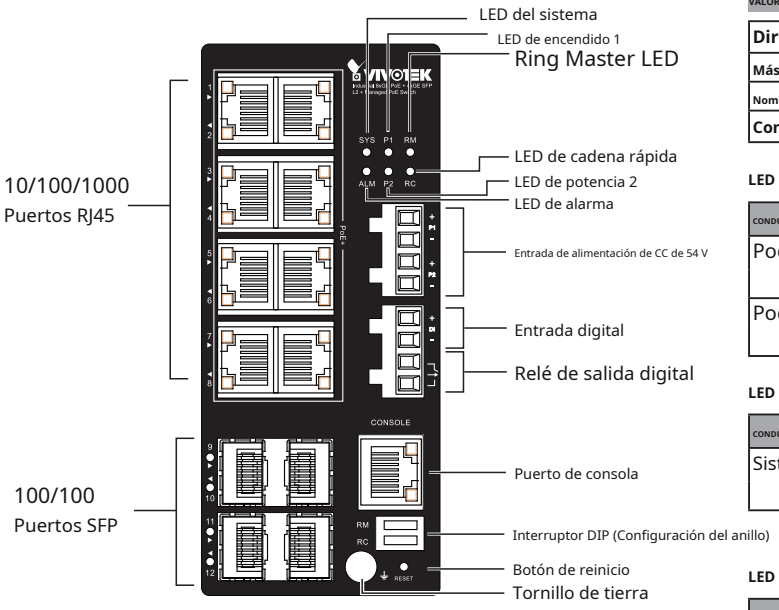

VALORES PREDETERMINADOS

Dirección IP	Cliente DHCP
Máscara de subred	255.255.255.0
Nombre de usuario	administración
Contraseña	administración

LED de potencia

CONDUJO	Color	Estado	Descripción
Poder1	Verde	En	Encendido correctamente.
		Apagado	No recibe energía del power1.
Poder2	Verde	En	Encendido correctamente.
		Apagado	No recibe energía del power1.

LED del sistema

CONDUJO	Color	Estado	Descripción
Sistema	Verde	En	El interruptor está listo.
		Apagado	El interruptor no está listo.

LED de alarma

CONDUJO	Color	Estado	Descripción
Alarma	Rojo	En	Se ha producido un estado anormal, como temperatura, voltaje o alimentación de CC.
		Apagado	El sistema es normal.

LED de Ring Master y Rapid Chain

CONDUJO	Color	Estado	Descripción
RM (Maestro de pista)	Verde	En	Se ha detectado al maestro del ring.
	Ámbar	En	Se ha detectado un miembro del anillo.
	-	Apagado	Desactivado.
RC (Cadena rápida)	Verde	En	Se ha detectado una cadena rápida (ruta activa).
	Ámbar	En	Se ha detectado una cadena rápida (ruta de respaldo).
		Parpadeo	Error, no se encuentra ningún conmutador de cadena rápida correspondiente.
	-	Apagado	Desactivado.

Valores predeterminados del puerto de consola

Tasa de baudios	115200
Bits de parada	1
Bits de datos	8
Paridad	norte
Control de flujo	ninguno

LED de estado del puerto

CONDUJO	Color	Estado	Descripción
Puertos RJ45 Arriba	Verde	En	El puerto está habilitado y establece un enlace con el dispositivo conectado, y la velocidad es de 1000 Mbps.
	Verde	Parpadeo	El puerto está transmitiendo/recibiendo paquetes y la velocidad es de 1000 Mbps.
	Ámbar	En	El puerto está habilitado y establece un enlace con el dispositivo conectado, y la velocidad es 10/100Mbps.
	Ámbar	Parpadeo	El puerto está transmitiendo/recibiendo paquetes y la velocidad es 10/100Mbps.
	-	Apagado	El puerto no tiene conexión de red activa o no tiene un enlace establecido con el dispositivo conectado. De lo contrario, es posible que el puerto se haya desactivado a través de la interfaz de usuario del switch.
Puertos RJ45 Abajo	Verde	En	El puerto está habilitado y suministra energía al dispositivo conectado.
	Ámbar	En	Se ha detectado un estado anormal, como un estado de sobrecarga, en el interruptor.
	-	Apagado	El puerto no tiene conexión activa o no está conectado a un dispositivo PoE PD. De lo contrario, es posible que el puerto se haya desactivado a través de la interfaz de usuario del switch.
Puertos SFP	Verde	En	El puerto está habilitado y establece un enlace con el dispositivo conectado, y la velocidad es de 1000 Mbps.
	Verde	Parpadeo	El puerto está transmitiendo/recibiendo paquetes y la velocidad es de 1000 Mbps.
	Ámbar	En	El puerto está habilitado y establece un enlace con el dispositivo conectado, y la velocidad es de 100 Mbps.
	Ámbar	Parpadeo	El puerto está transmitiendo/recibiendo paquetes y la velocidad es de 100 Mbps.
	-	Apagado	El puerto no tiene conexión de red activa o no tiene un enlace establecido con el dispositivo conectado. De lo contrario, es posible que el puerto se haya desactivado a través de la interfaz de usuario del switch.

Botón de reinicio

Tarea	Método	Comportamiento del LED SYS	Comportamiento del LED de estado del puerto
Reiniciar	Presione 2 ~ 7 segundos	Verde intermitente	Todos los LED apagados.
Restaurar valores predeterminados	Presione 2 ~ 7 segundos	Verde intermitente	Todos los LED encendidos.

Interruptor DIP



RM: Maestro del ring
RC: Cadena rápida

Modo	RM	RC	Estado del timbre rápido	1er puerto	2do puerto	LED RM	LED RC
tarea Control	Apagado	Apagado	Miembro único del anillo	El número de puerto impar más grande	El número de puerto par más grande	Ámbar	Apagado
tarea Control	En	Apagado	Maestro de anillo único	El número de puerto impar más grande	El número de puerto par más grande	Verde	Apagado
tarea Control	Apagado	En	Cadena rápida	El número de puerto impar más grande	El número de puerto par más grande	Apagado	Verde (ruta activa); Ámbar (ruta de respaldo)
SUDOESTE Control	En	En	Configuración de timbre rápido por SW	-	-	-	-

Instalación en riel DIN

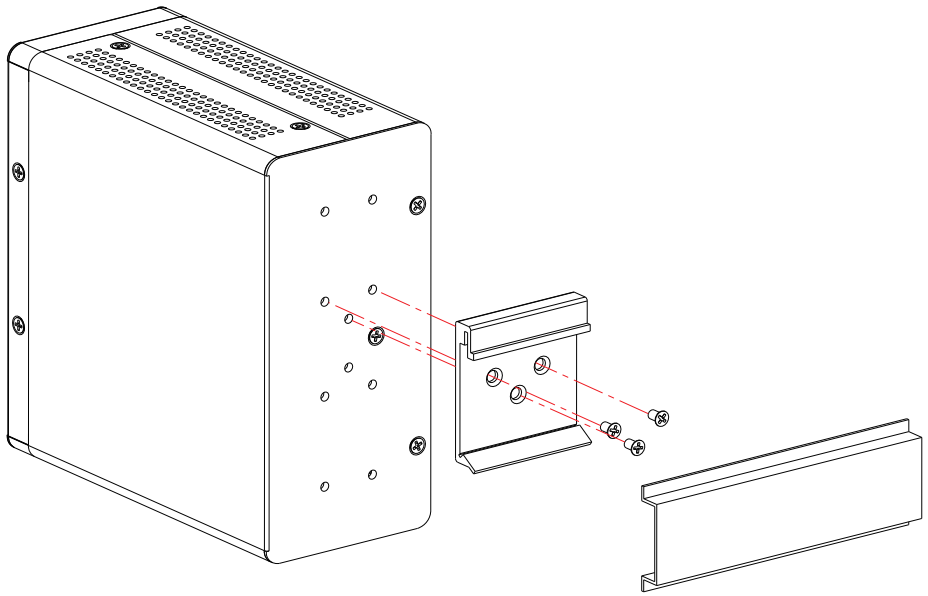

Todas las especificaciones están sujetas a cambios sin previo aviso.
Copyright © 2018 VIVOTEK INC. Todos los derechos reservados.

VIVOTEK INC.
6F, No.192, Lien-Cheng Rd., Chung-Ho, Nueva Ciudad de Taipei, 235, Taiwán, República de China
/T: +886-2-82455282 /F: +886-2-82455532 /MI:ventas@vivotek.com

VIVOTEK USA, INC.
2050 Ringwood Avenue, San José, CA 95131
/T:408-773-8686 /F:408-773-8298 /MI:salesusa@vivotek.com

VIVOTEK Europa
Randstad 22-133, 1316BW Almere, Países Bajos
T: +31(0)36-5298-434MI:saleseurope@vivotek.com