NDA-7100-PIPE Soporte de tubo para AUTODOME 7100i

AUTODOME 7100i



- Permite la instalación de una cámara AUTODOME en un tubo NPT de 1,5".
- Acabado en blanco a juego con otros accesorios de montaje

El NDA-7100-PIPE es un accesorio de montaje en techo para cámaras AUTODOME 7100i y AUTODOME 7100i IR.

Notas de configuración/instalación

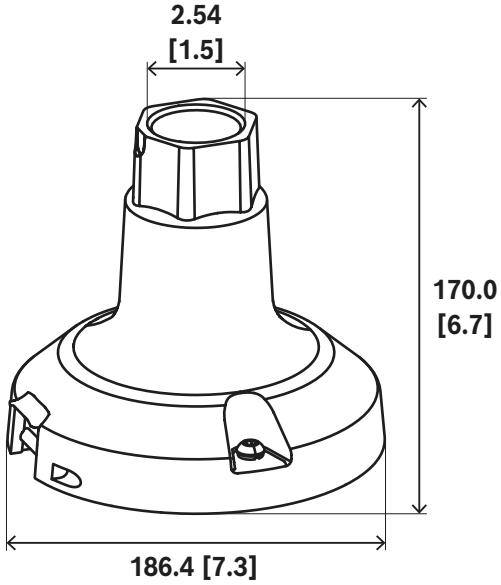

Fig. 1: Dimensiones en mm (pulg.) de NDA-7100-PIPE | NDA-7100-PIPEF

Piezas incluidas

Cantidad	Componente
1	Soporte de techo para cámara AUTODOME 7100i o AUTODOME 7100i IR
1	Rollo de cinta de teflón
1	Llave hexagonal de 5 mm
1	Guía de instalación rápida para cámara AUTODOME 7100i y soporte de techo

Especificaciones técnicas

Grado de protección frente a impactos	IK10
Material	Fundido anodizado Aluminio
Código de colores	RAL 9003 Blanco señal
Tipo de revestimiento	Recubrimiento en polvo
Acabado del material	Óptimo
Dimensiones (Ø x H) (mm)	186.42 mm x 150 mm
Dimensiones (Ø x H) (in)	7.30 in x 5.90 in
Peso (kg)	1.20 kg
Peso (lb)	2.60 lb

Información para pedidos

NDA-7100-PIPE Soporte de tubo para AUTODOME 7100i
Soporte de techo para cámaras AUTODOME 7100i y AUTODOME 7100i IR
Número de pedido **NDA-7100-PIPE | F.01U.389.330**

Representado por:

Europe, Middle East, Africa:
Bosch Security Systems B.V.
P.O. Box 80002
5600 JB Eindhoven, The Netherlands
Phone: + 31 40 2577 284
www.boschsecurity.com/xc/en/contact/
www.boschsecurity.com

Germany:
Bosch Sicherheitssysteme GmbH
Robert-Bosch-Ring 5
85630 Grasbrunn
Tel.: +49 (0)89 6290 0
Fax:+49 (0)89 6290 1020
de.securitysystems@bosch.com
www.boschsecurity.com

© Bosch Security Systems 2023