NDA-5081-PLEN Kit montaje en techo para plenum, 110mm



- Diseño modular para una instalación rápida y sencilla
- Piezas perfectamente coordinadas para facilitar la selección y la instalación sobre el terreno.
- Acabado resistente a la corrosión
- Cumple con los requisitos de seguridad (UL2043) para la instalación por encima del techo

Los soportes de montaje y accesorios modulares para cámaras son una familia de soportes, adaptadores de montaje, placas de conexión para soportes colgantes y cámaras de vigilancia que se pueden utilizar con una amplia gama de cámaras de Bosch. Los accesorios son fáciles de instalar y se pueden combinar para simplificar la instalación en distintas ubicaciones conservando la misma apariencia.

Funciones

Diseño modular: para el uso con cámaras diferentes
El diseño modular es flexible y se puede utilizar para instalar cámaras de Bosch en interiores y en exteriores. Al elegir la placa de conexión específica correspondiente a la cámara que se va a instalar, se pueden utilizar soportes comunes, lo cual simplifica las instalaciones de varias cámaras y garantiza formas comunes y el mismo color (RAL9003).

Certificaciones y aprobaciones

Especificaciones ambientales	
Prueba de incendios	Certificado para cámara de aire: UL 2043

Notas de configuración/instalación

Aviso

La sección del corte para la instalación de este accesorio debe tener un diámetro de 192 mm.

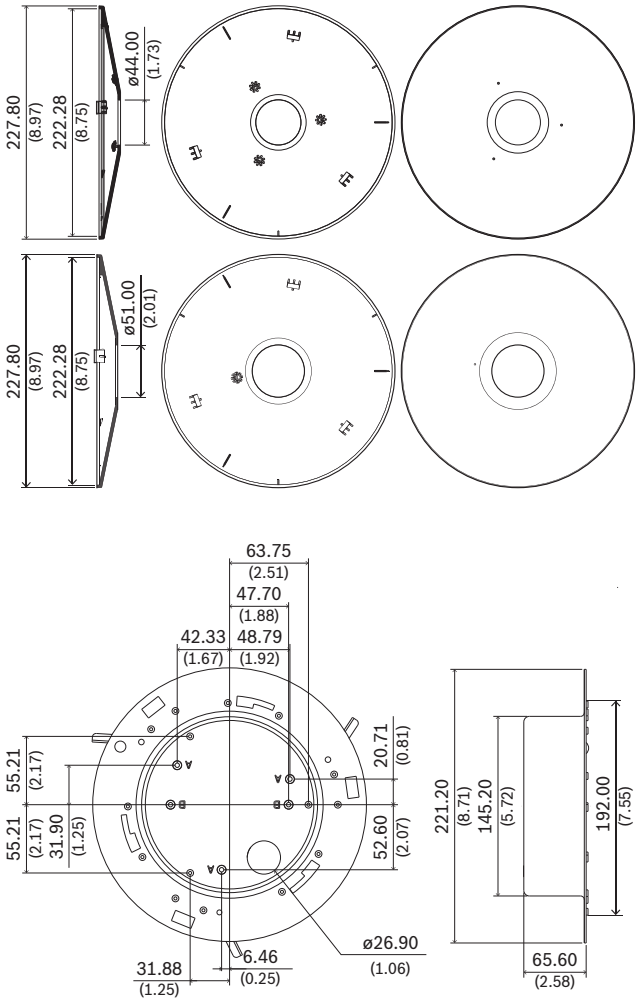

Dimensiones en mm (pulgadas)

Piezas incluidas

Cantidad	Componente
1	Kit de montaje en techo con clasificación plenum
1	Cubierta superior para FLEXIDOME IP micro 3000i
2	Adaptador hexagonal para FLEXIDOME IP micro 3000i
1	Cubierta superior para FLEXIDOME panoramic 5100i
3	Tornillos M4 × 8L
1	Guía de instalación rápida

Especificaciones técnicas

Especificaciones mecánicas

Dimensión (Ø x H) (mm)	227.80 mm x 113.90 mm
Dimensión (Ø x H) (in)	8.97 in x 4.48 in
Sección de corte para la instalación (Ø) (mm)	192 mm
Sección de corte para la instalación (Ø) (pulgadas)	7,56 pulg.
Peso (g) (cubierta superior individual)	1164 g
Peso (lb) (cubierta superior individual)	2.57 lb
Código de colores (placa frontal)	RAL 9003 Blanco señal
Color (piezas interiores)	Negro
Material	Acero; resina de policarbonato (placa frontal)

Información para pedidos

NDA-5081-PLEN Kit montaje en techo para plenum, 110mm
Kit de montaje en techo con clasificación plenum para FLEXIDOME panoramic 5100i y FLEXIDOME IP micro 3000i
Número de pedido **NDA-5081-PLEN | F.01U.394.002**

Representado por:

Europe, Middle East, Africa:
Bosch Security Systems B.V.
P.O. Box 80002
5600 JB Eindhoven, The Netherlands
Phone: + 31 40 2577 284
www.boschsecurity.com/xc/en/contact/
www.boschsecurity.com

Germany:
Bosch Sicherheitssysteme GmbH
Robert-Bosch-Ring 5
85630 Grasbrunn
Tel.: +49 (0)89 6290 0
Fax:+49 (0)89 6290 1020
de.securitysystems@bosch.com
www.boschsecurity.com

© Bosch Security Systems 2022