Estación de llamada PVA-15CST PAVIRO

www.boschsecurity.es

BOSCH
Innovación para tu vida



- Indicador LED de aviso en la cubierta del micrófono
- 15 teclas de función programables de forma libre
- Teclado numérico integrado
- Botones de selección táctiles programables

El modelo PVA-15CST es una estación de llamada para el sistema PAVIRO. Esta estación de llamada incorpora de serie un micrófono de cuello flexible con protección antirruido y supervisión permanente, un total de 20 botones, una pantalla LC iluminada y un altavoz integrado. Puede modificarse para adaptarla a las necesidades del usuario conectando hasta cinco extensiones de estación de llamada PVA-20CSE, cada una de ellas con 20 botones de selección personalizables.
Otras propiedades:

- Cinco teclas de menú/función (preprogramadas): un indicador verde o un indicador amarillo por cada botón
- 15 botones de selección (personalizables): dos indicadores (verde/rojo) por cada botón
- Etiqueta con cubierta transparente: la etiqueta puede cambiarse en cualquier momento
- Puede utilizarse como dispositivo independiente o de sobremesa/empotrado en un bastidor
- Supervisión interna con registro de errores: conforme con todas las normas nacionales e internacionales relevantes
- Fácil configuración: uso del asistente de configuración o del software IRIS-Net

Para obtener más información (sobre todo en lo que se refiere a la puesta en marcha), consulte las instrucciones de funcionamiento del PVA-15CST y la documentación del software IRIS-Net.

Resumen del sistema

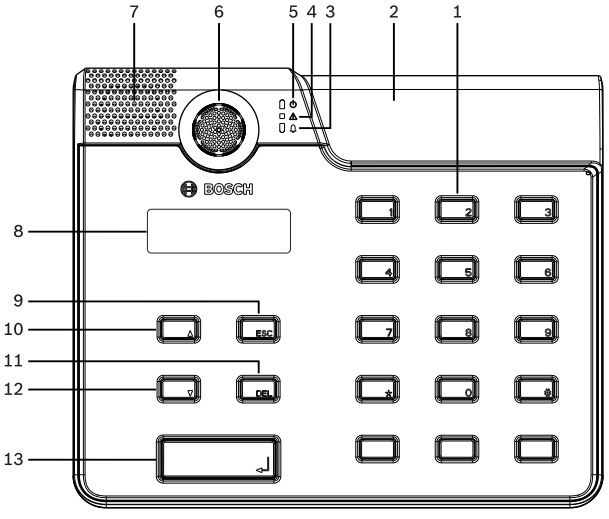

1 Botones de selección
2 Ranuras de instalación de botones
3 Indicador de alarma de voz
4 Indicador de aviso de fallo general
5 Indicador de encendido
6 Micrófono
7 Altavoz
8 Pantalla
9 Botón ESC
10 Botón ↑
11 Botón DEL
12 Botón ↓
13 Botón ↵

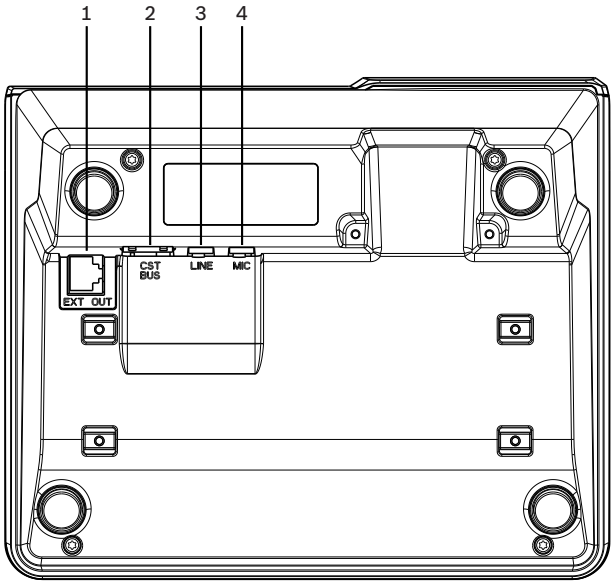

1 Puerto EXT OUT
2 Puerto CST BUS
3 Puerto LINE
4 Puerto MIC

Certificados y homologaciones

- IEC 60065
- EN 61000-6-3
- EN 50130-4

Piezas incluidas

Cantidad	Componente
1	PVA-15CST
1	Cable de conexión (3 metros)
7	Tiras de papel en blanco
1	Descarga de tracción (soporte)
2	Tornillos para la descarga de tracción
1	Herramienta de liberación de la cubierta
1	Manual de funcionamiento
1	Instrucciones importantes de seguridad

Especificaciones técnicas

Puerto CAN BUS	10, 20 o 62,5 kbit/s, 1 RJ-45, longitud máxima 1000 m
Máximo nivel de entrada de mic	-21 dBu
Máximo nivel de entrada de línea	+4 dBu
Máximo nivel de salida NF	+12 dBu
Botones	5 preprogramados, 15 teclas de zona/función programables
Color	RAL 9017 (negro tráfico)
Indicadores	Alimentación (verde), Fallo (amarillo), Alarma (rojo) LED verde o amarillo por cada botón de menú preprogramado LED verde y rojo por cada tecla de zona/función programable
Pantalla LC	Pantalla LC retroiluminada (122 × 32 píxeles)
Puertos	1 puerto CST BUS (Datos de control + Audio + Fuente de alimentación, RJ-45) 1 fuente de audio (nivel de línea, conector de teléfono) 1 puerto de micrófono (conector de teléfono) 1 puerto EXT OUT (extensión de estación de llamada, RJ-12)
Entrada de alimentación de CC	15 a 58 V
Corriente de alimentación máxima (sin extensiones de estación de llamada)	Espera/Reposo/Aviso/Alerta: 24 V / 80 mA / 1,92 W
Corriente de alimentación máxima (con 5 extensiones de estación de llamada)	Espera/Reposo/Aviso/Alerta: 24 V / 190 mA / 4,56 W
Temperatura de funcionamiento	De -5 °C a 45 °C

Entorno electromagnético	E1, E2, E3
Dimensiones del producto (ancho × alto × profundo)	200 × 166 × 66 mm (sin micrófono)
Peso neto	0,6 kg
Peso con embalaje	1,1 kg

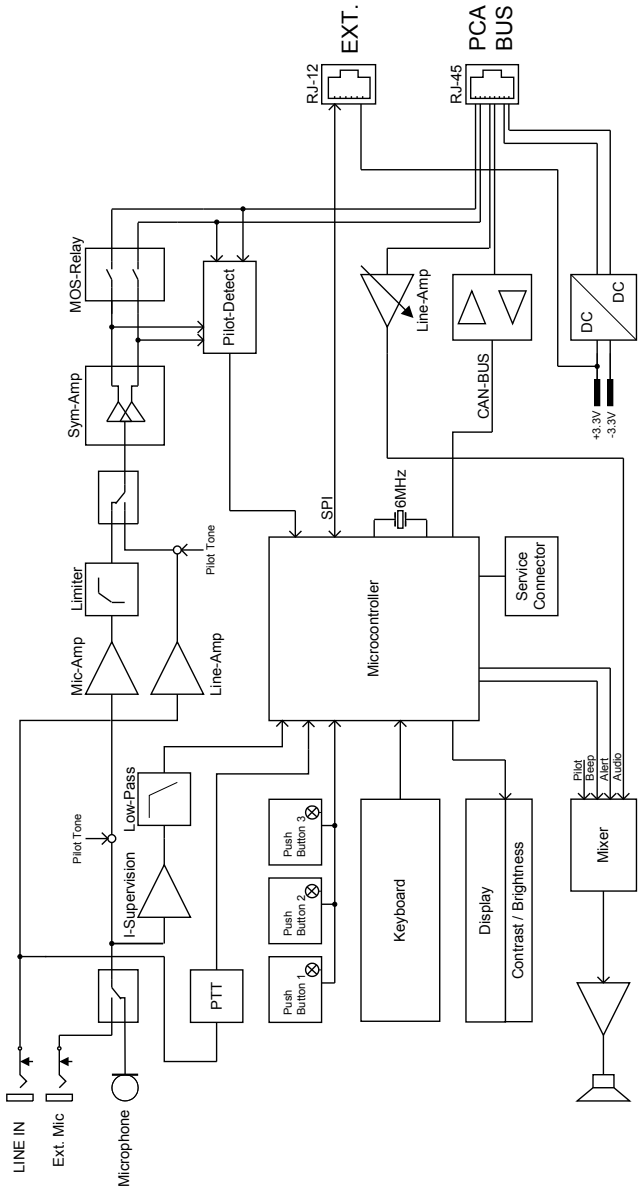

Diagrama de circuitos

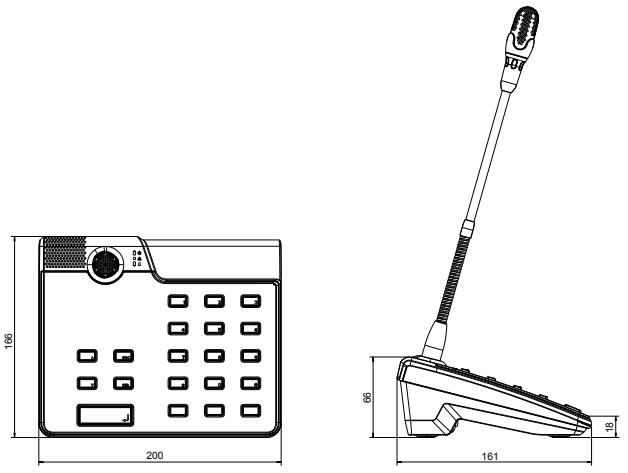

Dimensiones de la estación de llamada

Información sobre pedidos

Estación de llamada PVA-15CST PAVIRO
Número de pedido **PVA-15CST**

Accesorios de hardware

Extensión de estación de llamada PVA-20CSE PAVIRO
Número de pedido **PVA-20CSE**

Botón de emergencia PVA-1EB PAVIRO
Número de pedido **PVA-1EB**

Interruptor PVA-1KS PAVIRO
Número de pedido **PVA-1KS**

Representada por:

Spain:
Bosch Security Systems, SAU
C/Hermanos García Noblejas, 19
28037 Madrid
Tel.: +34 914 102 011
Fax: +34 914 102 056
es.securitysystems@bosch.com
www.boschsecurity.es

Americas:
Bosch Security Systems, Inc.
130 Perinton Parkway
Fairport, New York, 14450, USA
Phone: +1 800 289 0096
Fax: +1 585 223 9180
security.sales@us.bosch.com
www.boschsecurity.us

America Latina:
Robert Bosch Ltda
Security Systems Division
Via Anhanguera, Km 98
CEP 13065-900
Campinas, Sao Paulo, Brazil
Phone: +55 19 2103 2860
Fax: +55 19 2103 2862
latam.boschsecurity@bosch.com
www.boschsecurity.com

© Bosch Security Systems, SAU 2015 | Información sujeta a cambios sin previo aviso
17564549771 | es, V2, 04. Ago 2015