Amplificador PAVIRO

www.boschsecurity.es

BOSCH
Innovación para tu vida



- Amplificador de clase D, 2 × 500 W
- Bajo consumo de alimentación en el modo de espera (3 W)
- Entrada local por cada canal
- Excelente calidad del sonido: más de 104 dB de relación señal a ruido

El amplificador de clase D PVA-2P500 es un amplificador de audio profesional de 2 × 500 W para fines de evacuación. que puede funcionar desde la red eléctrica y desde una fuente de alimentación de CC. La tensión de salida está galvánicamente aislada y se supervisa constantemente para detectar fallos de conexión a tierra. Un modo de ahorro de energía y ventiladores de temperatura controlada reducen el consumo de energía y los niveles de ruido. Las funciones de control y supervisión se realizan a través del bus CAN. Este amplificador está diseñado para funcionar en un sistema de evacuación de emergencia. Los amplificadores se controlan normalmente a través de un controlador y se configuran mediante el software IRIS-Net.
El amplificador de potencia presenta las siguientes características:

- Salida flotante de 100 V o salida de potencia de 70 V
- Bloques de amplificador de alto rendimiento en tecnología de clase D
- Protegido contra ralentí y cortocircuito de salidas
- Alimentación de funcionamiento de 120 a 240 V (50/60 Hz) o reserva de emergencia de 24 V CC
- Entradas balanceadas electrónicamente
- Función de supervisión de la temperatura
- Función de supervisión de tonos piloto y de fallos de conexión a tierra a través del controlador PVA-4CR12 o del enrutador PVA-4R24
- Control mediante procesador de todas las funciones
- Supervisión del sistema del procesador a través del circuito de dispositivo de control
- Memoria FLASH no volátil para los datos de configuración
- Función de supervisión interna
- Relés de audio integrados
- Función de supervisión de líneas

El amplificador de potencia se controla mediante un procesador y está equipado con numerosas funciones de supervisión. La supervisión de líneas para el bus CAN y para la transmisión de audio permite detectar interrupciones en la línea y cortocircuitos y enviar la notificación correspondiente al usuario.

Resumen del sistema

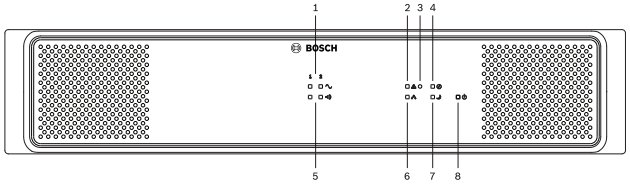

1	Indicador de saturación de señal
2	Indicador de aviso de fallo general
3	Botón empotrado
4	Indicador de fallos de conexión a tierra

5 Indicador de señal de audio

6 Indicador de red

7 Indicador de estado en espera

8 Indicador de encendido

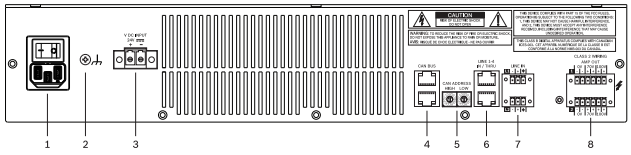

1 Entrada de alimentación de CA e interruptor de alimentación

2 Tornillo de toma de tierra

3 Entrada de alimentación de CC

4 Puerto CAN BUS

5 Interruptor de selección CAN ADDRESS (dirección CAN)

6 Tomas de entrada de audio LINE IN 1-4 (RJ-45)

7 Tomas de entrada de audio LINE IN 1 o 2 (Euroblock, señal balanceada)

8 Tomas de salida de potencia del amplificador (70 V o 100 V)

Certificados y homologaciones

- EN 50130-4
- EN 50581
- EN 55103-1/2
- EN 61000-3-2/3
- EN 61000-6-3
- IEC 60065
- EN 60945

Piezas incluidas

Cantidad	Componente
1	PVA-2P500
1	Cable de alimentación 230 VCA
1	Cable de alimentación 120 VCA
1	Conector Euroblock de 2 polos (Phoenix, PC 5/2-STF-7,62, 1975697, F.01U.108.398) para 24 VCC
2	Conector Euroblock de 3 polos (Phoenix, MC 1,5/3--STF-3,81, Nr. 1827716, F.01U.104.680) para entrada de audio
2	Conector Euroblock de 6 polos (Phoenix, MC 1,5/6--ST-3,81, 1827745, F.01U.104.179) para salidas de audio
4	Soporte de pie (autoadhesivo)
1	Manual de funcionamiento
1	Instrucciones importantes de seguridad

Especificaciones técnicas

Impedancia de carga nominal (potencia de salida)	
• 100 V	20 Ω (500 W)
• 70 V	10 Ω (500 W)
Potencia de salida nominal, 1 kHz, distorsión armónica total (THD) ≤ 1 %	2 × 500 W[1]
Tensión de entrada nominal	+6 dBu
Máxima oscilación de tensión RMS, 1 kHz, distorsión armónica total (THD) ≤ 1 %, sin carga	
• 100 V	110 V
• 70 V	78 V
Ganancia de tensión, ref. 1 kHz, fija	
• 70 V	33,2 dB
• 100 V	36,2 dB
Máxima capacitancia de carga	2 µF
Nivel de entrada máximo	+18 dBu (9,75 V_{rms})
Respuesta en frecuencia, ref. 1 kHz, carga nominal, -3 dB	De 50 Hz a 25 kHz
Impedancia de entrada, balanceada activa	20 kΩ
Relación señal/ruido (con ponderación A)	> 104 dB
Ruido de salida (con ponderación A)	< -62 dBu
Diafonía , ref. 1 kHz	< -85 dB
Topología del nivel de salida	Clase D, transformador, flotante
Requisitos de alimentación	
• CA	De 115 a 240 V (-10/+10 %)[2]
• CC	De 21 a 32 V
Consumo de energía, CA y CC	Consulte la sección "Consumo de energía" del manual de funcionamiento.
Corriente de entrada	2 A
Corriente de entrada, después de encender y apagar cinco segundos	1,3 A
Fusible de alimentación	T6.3A (internamente)
Fusible de CC	30 A (internamente)
Fallo de conexión a tierra	R < 50 kΩ
Puerto CAN BUS	2 × RJ-45, de 10 a 500 kbit/s

Protección	Limitador de nivel de entrada de audio, limitador de potencia de salida RMS, alta temperatura, CC, cortocircuito, protección contra baja tensión de red, protección contra baja tensión de alimentación de CC, limitador de corriente de entrada, fallo de conexión a tierra
Refrigeración	De la parte frontal a la posterior, ventiladores de temperatura controlada
Temperatura de funcionamiento	De -5 °C a +45 °C
Clase de seguridad	Clase I
Entorno electromagnético	E1, E2, E3
Dimensiones del producto (ancho × alto × profundo)	19 pulgadas, 2 HU, 483 × 88,2 × 391 mm
Peso neto	16,5 kg
Peso con embalaje	19 kg

[1] En el modo CC y en el funcionamiento de señal de alarma continua, señal de salida limitada en un máximo de 3 dB
[2] Potencia de salida reducida a tensiones de alimentación por debajo de 115 V

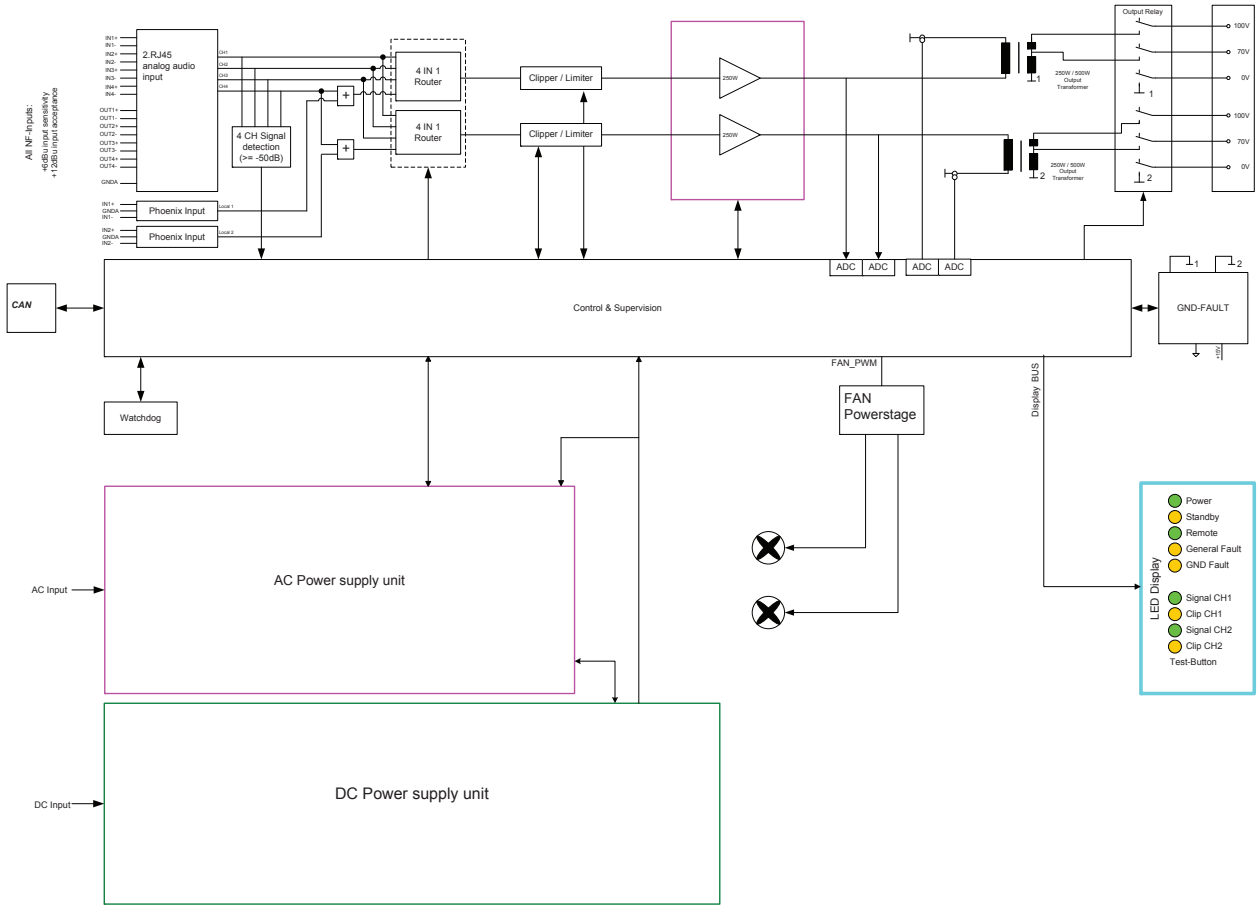

Diagrama de circuitos

Información sobre pedidos

Amplificador de potencia PVA-2P500 PAVIRO
2 × 500 W
Número de pedido **PVA-2P500**

Amplificador de potencia PVA-2P500-CN PAVIRO
2 × 500 W, versión china
Número de pedido **PVA-2P500-CN**

Representada por:

Spain:
Bosch Security Systems, SAU
C/Hermanos García Noblejas, 19
28037 Madrid
Tel.: +34 914 102 011
Fax: +34 914 102 056
es.securitysystems@bosch.com
www.boschsecurity.es

Americas:
Bosch Security Systems, Inc.
130 Perinton Parkway
Fairport, New York, 14450, USA
Phone: +1 800 289 0096
Fax: +1 585 223 9180
security.sales@us.bosch.com
www.boschsecurity.us

America Latina:
Robert Bosch Ltda
Security Systems Division
Via Anhanguera, Km 98
CEP 13065-900
Campinas, Sao Paulo, Brazil
Phone: +55 19 2103 2860
Fax: +55 19 2103 2862
latam.boschsecurity@bosch.com
www.boschsecurity.com

© Bosch Security Systems, SAU 2015 | Información sujeta a cambios sin previo aviso
17562863371 | es, V2, 27. Jul 2015