BOSCH
Innovación para tu vida

PSB 0004 A Fuente de alimentación



La carcasa para fuente de alimentación PSB 0004 A dispone de suficiente espacio para un máximo de cuatro baterías de 12 V/28 Ah. Como alternativa, se puede instalar un soporte para fuente de alimentación y un distribuidor de alimentación y/o un soporte para fuente de alimentación y una placa de montaje en lugar de las dos baterías superiores.

Resumen del sistema

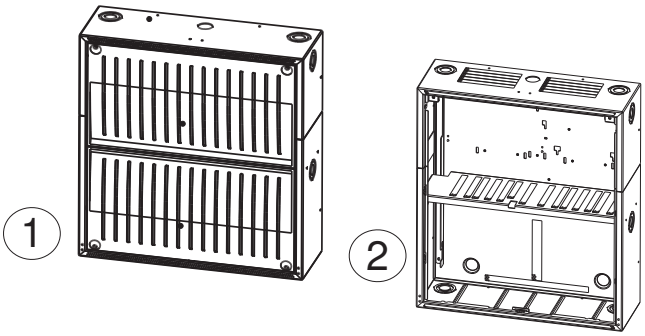

Pos.	Descripción
1	Carcasa
2	Carcasa sin cubierta frontal

Planificación

- Variantes de equipo:
  - 4 baterías de 12 V/28 Ah y 1 soporte para fuente de alimentación FPO-5000-PSB1
  - 2 baterías de 12 V/28 Ah y 1 soporte para fuente de alimentación FPO-5000-PSB1
  - 2 baterías de 12 V/28 Ah, 1 soporte para fuente de alimentación FPO-5000-PSB1 y 1 distribuidor de alimentación HPD 0000 A
  - 2 baterías de 12 V/28 Ah, 1 soporte para fuente de alimentación FPO-5000-PSB1 y 1 placa de montaje corta HMP 0001 A

Nota Con la placa de montaje HMP 0001 A, el cliente debe taladrar los orificios para los componentes in situ.

Piezas incluidas

Pos.	Descripción
1	Carcasa

Información sobre pedidos

PSB 0004 A Fuente de alimentación para montaje en superficie o empotrado, o instalación en racks de 482,6 mm (19")	**PSB 0004 A**

Spain:
Bosch Security Systems, SAU
C/Hermanos García Noblejas, 19
28037 Madrid
Tel.: +34 914 102 011
Fax: +34 914 102 056
es.securitysystems@bosch.com
www.boschsecurity.es

Americas:
Bosch Security Systems, Inc.
130 Perinton Parkway
Fairport, New York, 14450, USA
Phone: +1 800 289 0096
Fax: +1 585 223 9180
security.sales@us.bosch.com
www.boschsecurity.us

America Latina:
Robert Bosch Ltda
Security Systems Division
Via Anhanguera, Km 98
CEP 13065-900
Campinas, Sao Paulo, Brazil
Phone: +55 19 2103 2860
Fax: +55 19 2103 2862
al.securitysystems@bosch.com
www.boschsecurity.com

Represented by

© Bosch Security Systems, SAU 2011 | Información sujeta a cambios sin previo aviso
T1745846795 | Cur: es-ES, V14, 18 Aug 2011