FEDERAL SIGNAL



Modelo 350TR

Bocina Vibratone® con anillo embellecedor resistente a la intemperie

La bocina Vibratone® modelo 350TR produce un tono fuerte mediante la vibración electromecánica del diafragma. Su tamaño compacto, salida alta y construcción resistente hacen que el modelo 350TR sea ideal para aplicaciones de señalización industriales e institucionales. Se utiliza popularmente para alarmas generales, avisos de inicio y despido, paginación codificada y control de procesos en áreas ruidosas.

El modelo 350TR ofrece los beneficios de una instalación de montaje en superficie rápida y sencilla, ya que cada bocina se suministra con un anillo embellecedor con junta. El modelo 350TR está encerrado en una carcasa de zinc fundido y sellado con pintura en polvo gris.

CARACTERISTICAS

- 24 VCA y 120 VCA
- Produce 100 dBa a 10' (110 dBa a 1m)
- Tonos codificados o sostenidos
- Montaje en superficie o empotrado
- Gabinete tipo 4X y tipo 12
- Listado UL y cUL

MODELO	VOLTAJE	CORRIENTE DE OPERACIÓN	DECIBELES 10'	1M
350TR-024	24VAC 50/60Hz	0.90 amps	100	110
350TR-120	120VAC 50/60Hz	0.22 amps	100	110

Bocina Vibratone® con anillo embellecedor resistente a la intemperie (350TR)

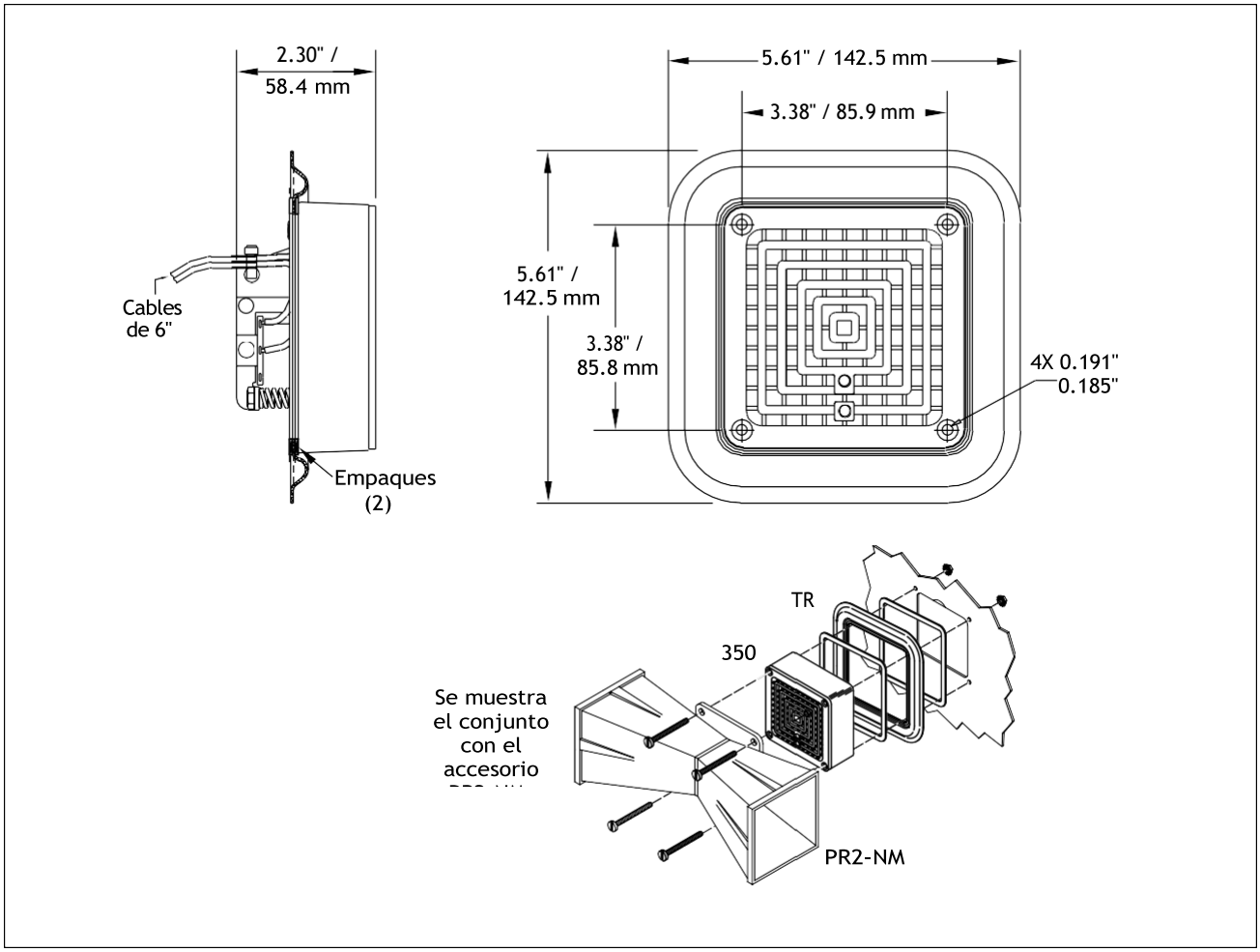

ESPECIFICACIONES

Temperatura de operación:	-65˚F a 150˚F	-54˚C a 66˚C
Ciclo de trabajo:	5 minutos ON/5 minutos OFF	
Peso neto:	1.7 lbs	0.77 kg
Peso de envio:	1.8 lbs	0.81 kg
Alto:	5.61"	142.5 mm
Ancho:	5.61"	142.5 mm
Profundidad:	2.30"	58.4 mm

PARTES DE REEMPLAZO

Descripción	Número de Parte
Kit de control de volumen	K8435663B
Resistencia, 120VAC	KFC1516C

COMO ORDENAR

350TR – **024**

TIPO
350TR

VOLTAJE
024 (24VAC)
120 (120VAC)

ACCESORIOS OPCIONALES

Descripción	Número de parte
El proyector doble no metálico dirige los sonidos a ambos lados cuando se conecta a los modelos 350/450E; ideal para uso en pasillos; 4" de alto x 11-1/2" de ancho x 4" de profundidad; peso de envío 1 lb (0,45 kg)	PR2-NM



PR2-NM