Duplexer SYSCOM®

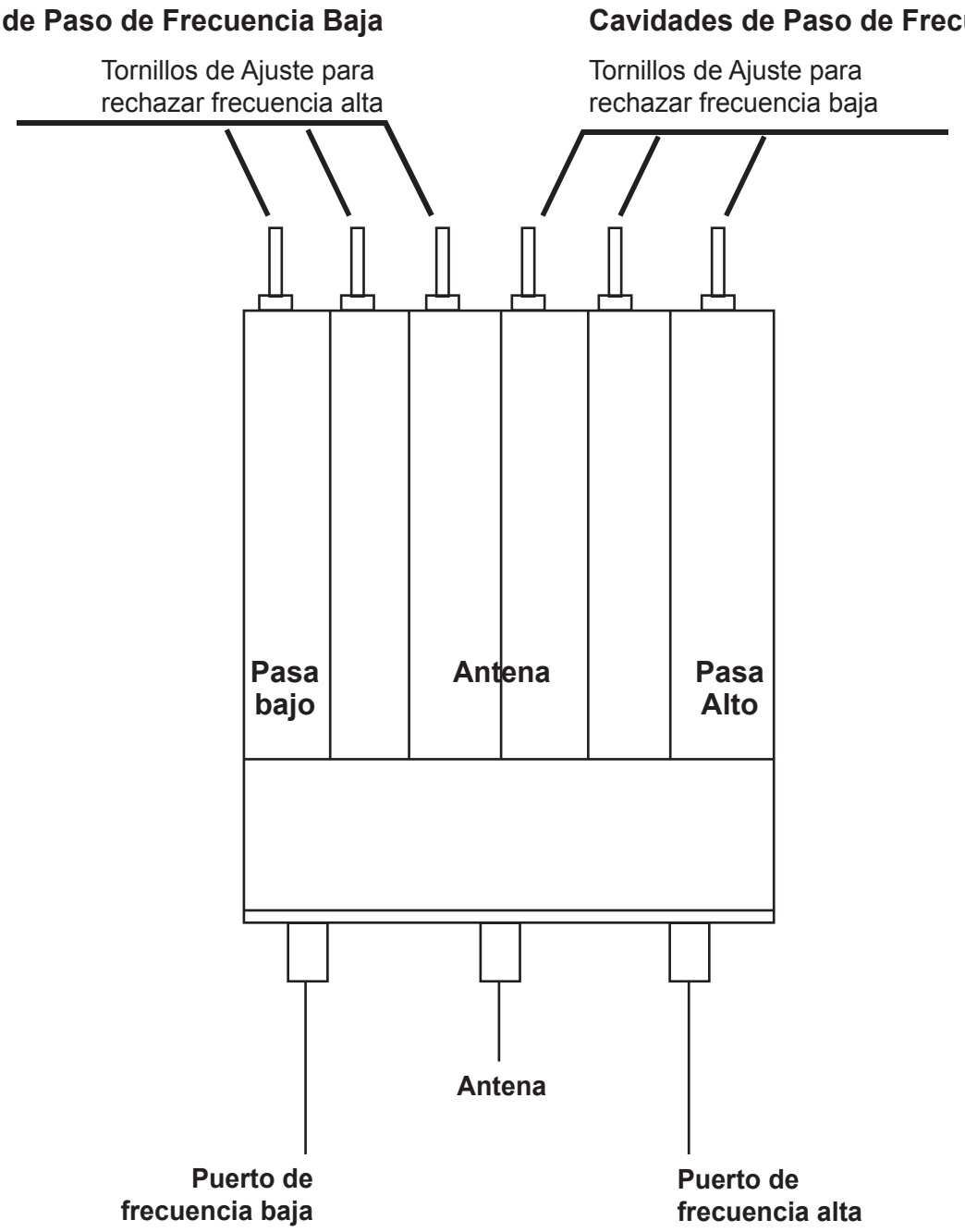

SYSCOM®

Este instructivo fue elaborado por el Departamento de Ingeniería de SISTEMAS Y SERVICIOS DE COMUNICACIÓN, S.A. DE C.V. Derechos Reservados. Se prohíbe la reproducción total o parcial por cualquier medio