HOJA DE ESPECIFICACIONES DE PRODUCTO

Características Generales
Marca : EPCOM Industrial
Código : BRAPORS
Descripción : Bracket metálico para montar radio portátil

Características Físicas

Material : Lamina de Acero rolado
Calibre : 18
Color : Negro
Aplicación : Interior

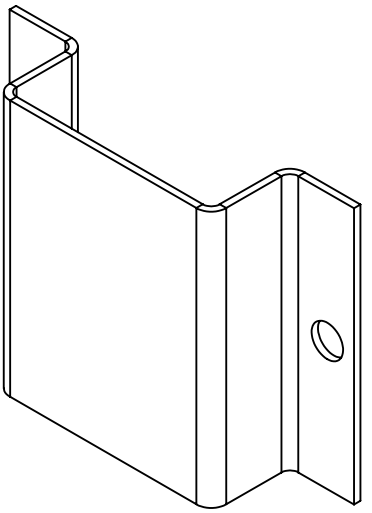

Características Eléctricas

Voltaje de Entrada : NA
Voltaje de Salida : NA
Consumo : NA

Características Dimensionales

Ancho : 64 mm
Altura : 48 mm
Profundidad : 16 mm
Peso : 0.04 Kg
Longitud : NA

Características Especiales:
Pintura en polvo electrostática

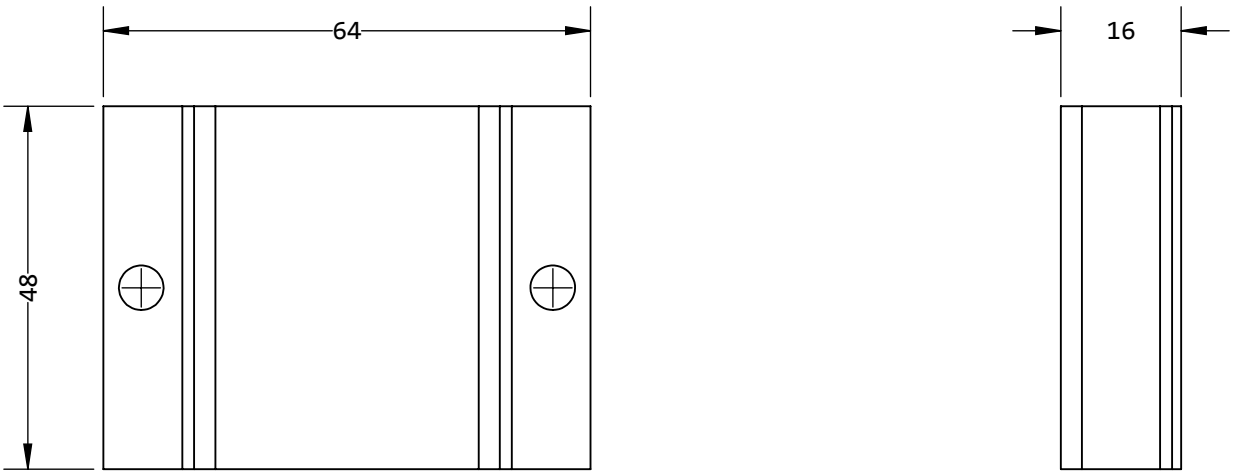

Fecha de Revisión : 28/03/12 **Rev :** 001
Descripción de rev :
Nuevo Producto

Elaboro : A. de la Cruz
Autorizo :
Documento de Referencia : DOC 7.5.1 002/117 MTM

*Los colores de los productos pueden cambiar por mejoras técnicas.
*El peso declarado de los equipos es sin accesorios y sin embalaje.

EQUIPOS PROFESIONALES DE COMUNICACIÓN, S.A DE C.V
Méndez 2001, Col. Pacífico, C.P. 31030, Tel. 614-4120126