Traducido del inglés al español - www.onlinedoctranslator.com

Adaptador de montaje

Para uso con cámara bala protegida contra explosiones



- Construcción de acero inoxidable 304
- Capacidad de carga de 50 kg (110,23 lb)
- Diseñado para entornos de temperatura extrema
- Para uso con cámara bala protegida contra explosiones y soporte de pared DH-EXB100

Especificaciones técnicas

Material	Acero inoxidable 304
Dimensiones	100,0 mm x 90,0 mm x 80,0 mm (3,94 pulg. x 3,54 pulg. x 3,15 pulg.)
Capacidad de carga	50,0 kg (110,23 libras)
Peso	0,50 kg (1,10 libras)
Temperatura de funcionamiento	– 40 °C a 60 °C (–40 °F a 140 °F)
Humedad	Menos del 95 % de HR

Información sobre pedidos

Tipo	Número de parte	Descripción
Adaptador de montaje	DH-ZAZ100W	Adaptador de montura para uso con cámara bala protegida contra explosiones y montura de pared DH-EXB100

Dimensiones (mm)

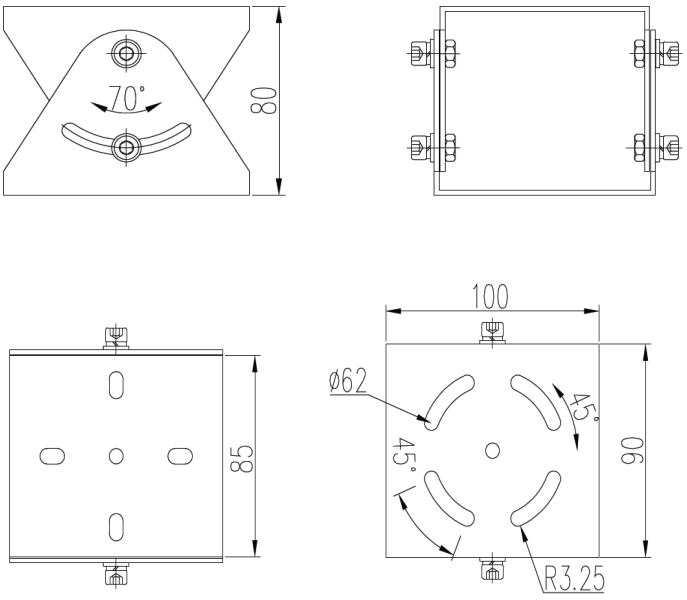

© 2018 Dahua. Reservados todos los derechos. Diseño y las especificaciones están sujetos a cambios sin previo aviso.