DHI-ISC-M6550

Máquina de detección de seguridad inteligente



La máquina inteligente de control de seguridad adopta un detector de energía dual que utiliza rayos X para inspeccionar rápidamente el equipaje y las mercancías sin abrir los paquetes.

Descripción general del sistema

La máquina adopta un sistema avanzado de detección de imágenes de rayos X, que integra detectores semiconductores, tecnología de procesamiento de imágenes digitales y tecnología de visualización de imágenes por computadora, para brindar a los usuarios un sistema de procesamiento de imágenes eficiente, confiable y de alta calidad que tiene funciones de servicio. El dispositivo tiene una gran capacidad de disco duro que puede almacenar imágenes masivas de alta definición. Admite muchas funciones. Reconoce objetos prohibidos, emite alarmas cuando se detectan objetos prohibidos y presenta vinculación persona-paquete, mejora de imágenes, expansión e interconexión de redes, detección y mantenimiento automáticos y más. Además, el diseño operativo es sencillo y fácil de usar.

Funciones

Generación de imágenes de paquetes de rayos X

Adopta el algoritmo Dahua para generar imágenes de paquetes y su contenido, mostrando su forma y los materiales de los que están hechos. Las imágenes generadas reflejan los grados de absorción de rayos X y la composición del material. Para identificar mejor los artículos peligrosos, los objetos escaneados se clasificarán en materia orgánica, mezcla y materia inorgánica, y se marcarán en naranja, verde y azul respectivamente según su composición.

Mejora de la imagen del paquete de rayos X

Adopta el algoritmo Dahua y mejora las imágenes de los paquetes con diferentes efectos para que los operadores puedan analizar mejor los artículos. Las funciones de mejora incluyen color/blanco y negro, mejora local, súper mejora, mejora de bordes, escaneo de imágenes, eliminación orgánica, eliminación de metales, mejora inversa, de alta energía, mejora de baja energía, luz, oscuridad, alerta de amenaza de densidad Z7/Z8/Z9, alerta de alta densidad, superposición de IA, giro vertical, pseudocolor y más.

- Utiliza rayos X para generar imágenes de artículos empaquetados que pasan por la cinta transportadora y verifica la forma y el tamaño de los artículos empaquetados.
- Muestra imágenes de los paquetes con efectos mejorados, como mejora de alta energía, súper mejora, alerta de alta densidad y escaneo de imágenes.
- Admite modo de control de seguridad y modo de videovigilancia.
- Reconoce objetos peligrosos como cuchillos, líquidos embotellados, latas de aerosol, pistolas y encendedores a partir de imágenes escaneadas.
- Establezca niveles de peligro para artículos sospechosos y vincule alarmas como mensajes de voz, alarmas sonoras y luminosas y parada de la cinta transportadora.
- Muestra superposición de IA sobre objetos sospechosos. El cuadro superpuesto de IA se mueve con el paquete.
- Todos los resultados de la detección se pueden almacenar y generar como informes, que se pueden buscar y exportar según el nivel de peligro y el tiempo.
- 2 cámaras incorporadas que monitorean respectivamente la entrada y salida de equipaje y el proceso de inspección de bultos.
- Agregue una cámara IP y una cámara PoE para video en vivo, almacenamiento y reproducción. Las cámaras monitorean toda la inspección de seguridad.
- Admite la gestión del espacio de almacenamiento del disco duro y la gestión avanzada, como la configuración RAID (RAID0/1/5).
- Admite la gestión de operación y mantenimiento del sistema, como autodiagnóstico, registro y búsqueda de usuarios en línea, y actualización de dispositivos.
- Protección contra polvo, polillas y moho para componentes clave.
- Fiabilidad mejorada a través del diseño de aislamiento de submódulos.

Salida de vídeo de pantalla dual

Muestra imágenes en modo seguridad (imágenes de paquetes) o modo videovigilancia.

Reconocimiento de artículos peligrosos

Adopta el algoritmo Dahua para analizar imágenes de rayos X de paquetes e identificar artículos peligrosos como cuchillos, líquidos embotellados, tanques a presión, pistolas y encendedores. También rastrea elementos peligrosos mediante el uso de una superposición de IA que se puede marcar en diferentes colores para indicar los niveles de peligro. Se admiten enlaces de alarma, como mensajes de voz, alarmas sonoras y luminosas y parada de la cinta transportadora.

Vinculación del paquete

Se incluyen la cámara de entrada y la cámara de salida. El sistema admite grabación en tiempo real y ofrece almacenamiento y búsqueda de enlaces de persona-paquete.

Estadísticas del paquete

Todos los resultados de la detección se pueden almacenar y generar como informes, que se pueden buscar y exportar según el nivel de peligro y el tiempo.

Escaneo continuo

Escanea paquetes continuamente y muestra sus imágenes incluso cuando el sistema se reinicia después de haber sido detenido.

Protección de seguridad

La protección contra rayos X es superior al estándar internacional. La dosis de fuga es inferior a 0,9 μGy/h.

Escena

La máquina se utiliza para el control de seguridad de bolsos, maletines, paquetes postales, paquetes urgentes y otros equipajes. Es aplicable para su uso en edificios gubernamentales, tribunales, fiscalías, seguridad pública y más.

Especificación técnica

Sistema

UPC	Procesador Intel de doble núcleo
RAM	8G
Sistema operativo	Sistema operativo Linux integrado
Interfaz de usuario	GUI local (funciones completas); interfaz web

Básico

Tamaño de los túneles	650 milímetros × 500 milímetros
Generador de rayos X	Vista única
Voltaje del ánodo del tubo de rayos X	160 kilovoltios
Enfriamiento del tubo de rayos X	Baño de aceite sellado con aire forzado.
Resolución de cable	Típico: 40 AWG (0,08 mm); estándar: 40 AWG (0,08 mm) *
Penetración (acero)	Típico: 39 mm; estándar: 35 mm *
Tasa de dosis de fuga	≤ 0,9 μSv/h (μGy/h)
Nivel de ruido	≤ 60dB
Velocidad del transportador	0,2 m/s
Altura del transportador	670 mm a 760 mm ajustable
Carga máxima de la correa	170 kg (374,78 libras)
Fuga actual	≤ 0,25 mA
Seguridad de la película	ISO 1600 (33 DIN)

Análisis inteligente

Avance	Visualización en tiempo real de la imagen del paquete de rayos X y de la cámara; análisis inteligente de artículos en tiempo real
Reconocimiento de artículos	Reconoce elementos y muestra superposición de IA; el cuadro superpuesto de IA se mueve con los paquetes
Tipos de reconocimiento	Reconoce 23 tipos de objetos: pistolas, fuegos artificiales, latas de spray, cuchillos, hachas, tijeras, líquido para encendedores, esmalte de uñas, líquidos embotellados, botellas de vidrio, termos, botellas de plástico, esposas, porras, nudillos de bronce, encendedores, herramientas, productos electrónicos. , teléfonos móviles, powerbanks, portátiles, paraguas y objetos de alta densidad.
Niveles de peligro	Alto riesgo, advertencia y seguro (admite configuración personalizada según tipos de objetos)

* Medido con el kit de prueba de imágenes Dahua

Vinculación de eventos	La alarma de E/S, el mensaje de voz, la alarma de la plataforma y la notificación en pantalla se pueden activar según los niveles de peligro.
Almacenamiento de imágenes	Almacena hasta 1 millón de imágenes con información sobre sus niveles de peligro y los tipos de objetos detectados. Se pueden ver tanto las imágenes originales como las analizadas.
Búsqueda de equipaje	Busque, reproduzca y exporte imágenes de equipaje y vídeos vinculados según el tiempo, el tipo de objeto y más
Búsqueda de informes	Genere y exporte informes según el tiempo y los tipos de objetos.
Respaldo	USB/Red

Actuación

Autoinspección	Detecta automáticamente fallas del sistema y genera códigos de error
Procesamiento de imágenes	Las funciones de mejora incluyen color/blanco y negro, mejora local, súper mejora, mejora de bordes, escaneo de imágenes, eliminación orgánica, eliminación de metales, eliminación de mezclas, inversa, mejora de alta energía, mejora de baja energía, luz, oscuridad, alerta de amenaza de densidad Z7 /Z8/Z9, alerta de alta densidad, superposición de IA, giro vertical, pseudocolor y más
Reproducción de imágenes	Admite la reproducción de 30 imágenes.
Zoom de imagen	Amplíe imágenes de rayos X hasta 64x, zoom suave de la imagen. Arrastre la posición de enfoque con el mouse o las teclas de dirección
Diagnóstico del dispositivo	Admite el diagnóstico de componentes clave como el detector, el motor, el sensor de infrarrojos y el teclado especial
Configuración de detección	Configuración de funciones clave; configuración de visualización de imágenes (tiempos de giro vertical y zoom máximo), configuración del modo de escaneo (doble dirección, escaneo hacia adelante, escaneo hacia atrás, escaneo obligatorio y modo de ahorro de energía), configuración del contador de equipaje y configuración de vinculación persona-paquete

Básico

Salida de gráficos	salidas DVI de 2 canales; resolución: Hasta 1920 (H) × 1080 (V) @60 Hz
Monitor	1 monitor de 21,5"
Entrada de vídeo (red)	Entrada de 12 canales (máx. 4K); IPC de 8 canales + 4 PoE (2 PoE por defecto)
Salida de vídeo (red)	Monitoreo de equipaje en tiempo real, cámaras de entrada
Modo de grabación	Ofrece grabación manual y plan de grabación. El plan de grabación incluye grabación continua, grabación vinculada a eventos de alarma y sin grabación
Discos incorporados	Admite hasta 4 discos SATA de 10 T y configura un disco de 1 × 4 T de forma predeterminada
Gestión de almacenamiento	Soltero; RAID 0/1/5 (se recomiendan discos de nivel empresarial); espera activa global
Puertos Ethernet	1 puerto Ethernet autoadaptativo RJ-45 10M/100M/1000M; 4 puertos Ethernet RJ-45 PoE 10M/100M
Protocolos de Internet	HTTP, HTTPS, TCP/IP, UDP, RTSP, IPv4, NTP, DHCP, DNS, filtro IP, búsqueda de IP (compatible con cámara IP Dahua, DVR y más)
Interoperabilidad	ONVIF, SDK y más
Biometría	Inicio de sesión con huella digital del usuario (opcional)

Puertos

232 Puerto	Puerto RS 232 de 1 canal para controlar el teclado operativo
Puerto de alimentación	Puerto de 1 canal para fuente de alimentación del monitor
Puerto USB	USB3.0 de 2 canales, USB2.0 de 2 canales

Serie ISC-M | DHI-ISC-M6550

Puerto de visualización	Salidas DVI de 2 canales
Botón de parada de emergencia	3 (2 botones en el cuerpo de la máquina y 1 botón en el teclado operativo)
Botón de encendido	1 (en el teclado operativo)
interruptor de llave	1 (en el teclado operativo)
Luz indicadora	En la máquina: Indicador de encendido: se vuelve verde fijo cuando la máquina está funcionando y parpadea durante las actualizaciones y cuando ocurre un error Indicadores de rayos X: se vuelven de color rojo fijo cuando se activan los rayos X y se apagan cuando se apagan los rayos X. En el teclado operativo: Indicador del interruptor de llave: se vuelve verde fijo cuando se enciende el interruptor y se apaga cuando se apaga. Indicador del botón de encendido: se vuelve verde fijo cuando se presiona el botón de encendido en el teclado operativo. La luz se apaga cuando la máquina está apagada. Indicadores de botón de presión: parpadea en verde cuando se presiona un botón Indicador de rayos X: la luz roja siempre está encendida cuando los rayos X están encendidos, pero no cuando los rayos X están apagados.

Regular

Fuente de alimentación	220 VCA-15% a +10%, 50/60 Hz; 100–130 VCA, 50/60 Hz (opcional)
Potencia típica Consumo	450 vatios
Potencia máxima Consumo	1 kilovatio
Control inteligente de temperatura	Detecta la temperatura de la placa principal y del HDD y ajusta automáticamente la velocidad del ventilador para que funcione de manera estable y silenciosa
Temperatura de funcionamiento	0 °C a +45 °C (32 °F a +113 °F)
Humedad de funcionamiento	0%–95% (HR), sin condensación
Temperatura de almacenamiento	– 20 °C a +70 °C (–4 °F a +158 °F)
Humedad de almacenamiento	0%–95% (HR), sin condensación
Dimensiones	2.024,9 mm × 916 mm × 1.434,7 mm (79,72" × 36,00" × 56,48")
Tamaño del paquete	2185 mm × 1205 mm × 1655 mm (96,26" × 45,20" × 65,63")
Peso neto	460 kg (1.014,12 libras)
Peso bruto	680 kg (1.499,14 libras)
Modo de instalación	Montaje en suelo
Tamaño y peso del paquete de la consola de control	1276 mm × 376 mm × 200 mm (50,24" × 14,80" × 7,87"), 38,5 kg (84,88 libras)

Información de pedido

Tipo	Modelo	Descripción
Seguridad inteligente Máquina de cribado	DHI-ISC-M6550	Máquina de detección de seguridad inteligente
		Monitor LCD de 21,5 pulgadas
		Mesa corredera
		Teclado especial, ratón
Accesorios	DHI-ISC-M65-ST06	Mesa deslizante de 0,6 m
	DHI-ISC-M6550-IORT	Mesa deslizante de 1,5 m
	DHI-ISC-M65-EC05	Mesa de rodillos extensibles de 0,5 m
	DHI-ISC-M65-EC10	Mesa de rodillos extensibles de 1,0 m
	DHI-ASM101A	Lector de huellas dactilares
Consola de control	DHI-ISC-MCC01	Consola de control manual de altura ajustable
	DHI-ISC-1DCC	1 Consola de control de monitores

Instalación

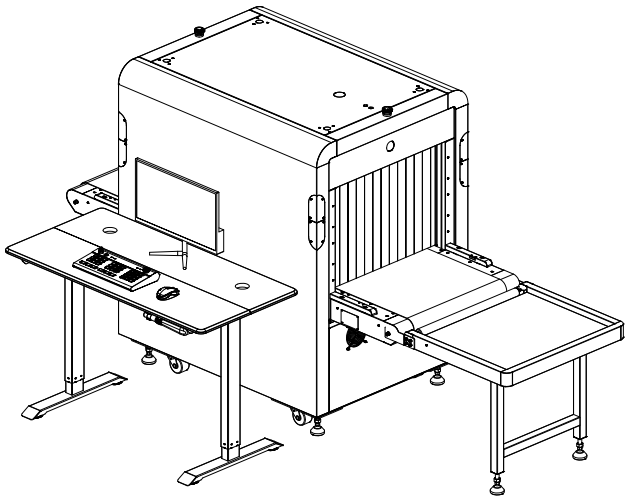

Dimensiones (mm[pulgadas])

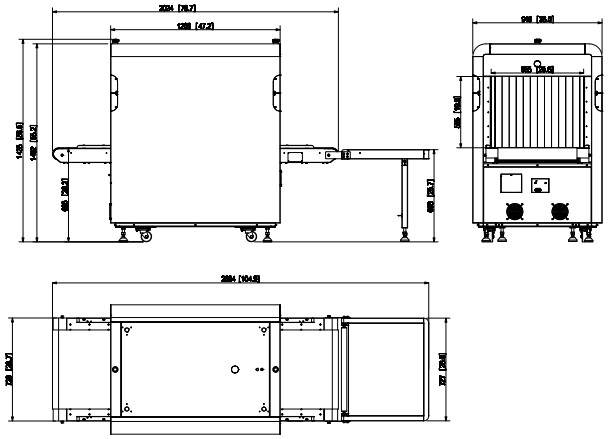

Rev 002.000

© 2023 waythcan. Reservados todos los derechos. El diseño y las especificaciones están sujetos a cambios sin previo aviso.
Las imágenes, especificaciones e información mencionadas en el documento son solo como referencia y pueden diferir del producto real.