Traducido del inglés al español - www.onlinedoctranslator.com

DH-ECA3A1404-HNR-XB

Cámara de red WizMind Bullet IR a prueba de explosiones de 4 MP



**** Los parámetros y hojas de datos que aparecen a continuación solo se pueden aplicar a la última generación de productos lanzados en 2023.***

· Sensor de imagen CMOS de 4 MP 1/2,8", baja iluminancia, alta definición de imagen.

· Salida máxima de 4 MP (2688 × 1520) a 25/30 fps.

· Códec H.265, alta tasa de compresión, tasa de bits ultrabaja.

· LED IR incorporado y la distancia máxima de iluminación es de 50 m.

· ROI, SMART H.264+/H.265+, AI H.264/H.265, codificación flexible, aplicable a diversos entornos de ancho de banda y almacenamiento.

· Modo de rotación, WDR, 3D NR, HLC, BLC, marca de agua digital, aplicable a diversas escenas de monitoreo.

· Con algoritmo de aprendizaje profundo, admite: detección de rostros, protección perimetral, conteo de personas, mapa de calor, SMD4.0.

· Alarma: 1 entrada, 1 salida; audio: 1 entrada, 1 salida; RS-485; admite tarjeta Micro SD de 512 G como máximo.

· Fuente de alimentación de 12 VCC/PoE, fácil instalación.

· Carcasa de acero inoxidable 304/316L, cable de 2 m.

· Protección IP68.

Lanzado por Dahua Technology, Dahua WizMind es una cartera completa de soluciones compuesta por productos orientados a proyectos que incluyen IPC, IVSS, NVR, PTZ, XVR, plataformas térmicas y de software que adoptan algoritmos de aprendizaje profundo líderes en la industria. Centrándose en los requisitos del cliente, WizMind ofrece soluciones de inteligencia artificial precisas, confiables e integrales para sectores verticales.

Resumen de la serie

Equipada con una solución de luz de estrellas y una lente de gran apertura, la cámara de red de la serie Dahua WizMind Explosion-Proof proporciona mejores efectos de imagen. Con un algoritmo de aprendizaje profundo avanzado, la cámara admite varias funciones inteligentes, como protección perimetral, detección de rostros y conteo de personas, que mejoran la precisión del análisis de video. Con certificación IECEx y ATEX, es aplicable a algunas industrias energéticas específicas, como la industria del carbón, el petróleo y la química.

Funciones

H.265+ inteligente y H.264+ inteligente

Con un algoritmo avanzado de control de velocidad adaptable a la escena, la tecnología de codificación inteligente de Dahua logra una mayor eficiencia de codificación que H.265 y H.264, proporciona video de alta calidad y reduce el costo de almacenamiento y transmisión.

Amplio rango dinámico (WDR)

Con la tecnología avanzada de amplio rango dinámico (WDR), la cámara de red Dahua proporciona detalles claros en entornos con un fuerte contraste de brillo. Las áreas claras y oscuras pueden obtener un video nítido incluso en entornos con mucha luminosidad o con sombras a contraluz.

Conteo de personas

Con un algoritmo de aprendizaje profundo, la tecnología de conteo de personas de Dahua puede rastrear y procesar objetivos corporales en movimiento para obtener estadísticas precisas de número de entrada, número de salida y número de área. Al trabajar con la plataforma de gestión, genera informes para satisfacer sus requisitos.

Detección de rostros

La tecnología de detección de rostros de Dahua puede detectar el rostro en la imagen. Con un algoritmo de aprendizaje profundo, la tecnología permite detectar, rastrear, capturar y seleccionar la mejor imagen del rostro, para luego generar una instantánea del rostro.

Seguridad cibernética

Las cámaras de red Dahua emplean una serie de tecnologías de seguridad, entre las que se incluyen autenticación y autorización de seguridad, protocolos de control de acceso, protección confiable, transmisión cifrada y almacenamiento cifrado. Estas tecnologías mejoran la defensa de la cámara contra amenazas cibernéticas externas y evitan que programas maliciosos pongan en peligro el dispositivo.

Protección (IP68, amplio voltaje)

IP68: La cámara pasa una serie de pruebas estrictas de resistencia al polvo y a la humedad. Gracias a la carcasa resistente al agua, la cámara puede funcionar con normalidad después de sumergirla en agua a 1,2 m de profundidad durante 30 minutos.

Amplio voltaje: la cámara permite una tolerancia de voltaje de entrada de ±30% (para algunas fuentes de alimentación) (amplio rango de voltaje) y se aplica ampliamente en entornos exteriores con voltaje inestable.

SMD 4.0

La tecnología Dahua Smart Motion Detection funciona con algoritmos inteligentes para clasificar los objetivos que activan las alarmas de detección de movimiento. Filtra los objetos que no son objetivos, como animales pequeños y grandes, para evitar que se activen falsas alarmas. Con un NVR con IA, la tecnología Quick Pick está disponible, lo que le permite buscar y seleccionar fácilmente objetivos humanos y de vehículos a partir de videos de eventos SMD, priorizando las coincidencias más altas.

Especificaciones técnicas

Cámara

Sensor de imagen	CMOS de 1/2,8"
Resolución máxima	2688 (alto) × 1520 (vertical)
memoria de sólo lectura	128 MB
RAM	512 MB
Velocidad de obturación electrónica	Automático/Manual 1/3 s–1/100 000 s
Sistema de escaneo	Progresivo
Iluminación mínima	0,005 lux a F1,5 (color, 30 IRE) 0,0005 lux a F1,5 (blanco y negro, 30 IRE) 0 lux (iluminador activado)
Distancia de iluminación	Hasta 50 m (164,04 pies) (IR)
Control de encendido y apagado del iluminador	Automático; Zoomprio; Manual
Número de iluminador	3 (luz infrarroja)
Relación señal/ruido	> 56 dB

Lente

Tipo de lente	varifocal motorizado
Montura de lente	φ14
Longitud focal	2,7 mm–13,5 mm
Apertura máxima	F1.5
Campo de visión	Alto: 99,4°–29°; Oeste: 52,7°–16°; Profundidad: 118,5°–34°
Control del iris	Fijado
Distancia de enfoque cercana	0,8 m (2,62 pies)

Dori Distancia	Lente	Detectar	Observar	Reconocer	Identificar
	Yo	64,0 metros (209,97 pies)	25,6 metros (83,99 pies)	12,8 metros (41,99 pies)	6,4 metros (21,00 pies)
	yo	210,0 metros (688,98 pies)	84,0 metros (275,59 pies)	42,0 metros (137,80 pies)	21,0 metros (68,90 pies)

* DORI (Detectar, observar, reconocer, identificar) es un sistema estándar (EN-62676-4) para definir la capacidad de una persona que ve el video para distinguir personas u objetos dentro de un área cubierta. Los números de esta tabla no reflejan las distancias de las funciones inteligentes. Para conocer las distancias de las funciones inteligentes, consulte el manual de instalación y puesta en servicio o la herramienta de diseño de proyectos.

Evento inteligente

IVS	Objeto abandonado; objeto perdido

Inteligencia

IVS (Protección perimetral)	Intrusión, trampa, movimiento rápido (las tres funciones respaldan la clasificación y detección precisa de vehículos y personas); detección de merodeo, reunión de personas y detección de estacionamiento
Detección de rostros	Detección de rostro; instantánea; optimización de instantánea; carga óptima de instantánea de rostro; mejora del rostro; exposición del rostro; extracción de atributos del rostro que incluyen 6 atributos y 8 expresiones; instantánea del rostro establecida como rostro o foto de una pulgada; estrategias de instantánea (instantánea en tiempo real, prioridad de calidad e instantánea de optimización); filtro de ángulo del rostro; configuración del tiempo de optimización.
Conteo de personas	Conteo de personas mediante Tripwire, generación y exportación de informes (día/mes/año); conteo de personas en área; gestión de colas; se pueden configurar 4 reglas para Tripwire, conteo de personas en área y gestión de colas.
Mapa de calor	Sí
SMD	SMD 4.0
Selección rápida	Con AI NVR, detecte rápidamente los objetivos humanos/vehiculares que interesan a los usuarios a partir de eventos SMD
Búsqueda inteligente	Trabaje junto con Smart NVR para realizar búsquedas inteligentes refinadas, extracción de eventos y fusión de videos de eventos.

Video

Compresión de vídeo	H.265; H.264; H.264H; H.264B; MJPEG (solo compatible con la transmisión secundaria)
Códec inteligente	H.265+ inteligente; H.264+ inteligente
Codificación de IA	IA H.265 IA H.264
Velocidad de cuadros del vídeo	Transmisión principal: 2688 × 1520 @ (1–25/30 fps) transmisión secundaria: 704 × 576 @ (1–25 fps) / 704 × 480 @ (1–30 fps) Tercera transmisión: 1920 × 1080 @ (1–25/30 fps) * Los valores anteriores son las velocidades de cuadro máximas de cada transmisión; para transmisiones múltiples, los valores estarán sujetos a la capacidad de codificación total.
Capacidad de transmisión	3 corrientes
Resolución	4M (2688 × 1520); 3M (2048 × 1536); 1080P (1920 × 1080); 1,3M (1280 × 960); 720P (1280 × 720); D1 (704 × 576); CIF (352 × 288);4M (2688 × 1520); 3,6 millones (2560 × 1440); 3M (2048 × 1536); 3M (2304 × 1296); 1080p (1920 × 1080); 1,3M (1920 × 960); 720p (1280 × 720); D1 (704 × 576/704 × 480); VGA (640 × 480); CIF (352 × 288/352 × 240)
Control de velocidad de bits	CBR/VBR
Velocidad de bits del vídeo	H.264: 32 kbps–8192 kbps H.265: 32 kbps–8192 kbps
Día/Noche	Automático (ICR)/Color/B/N;Automático (ICR)/Color/B/N
BLC	Sí
HLCC (Centro de Información de Conducta Humana)	Sí
Amplio rango dinámico (WDR)	120dB
Autoadaptación de la escena (SSA)	Sí
Balance de blancos	Automático; natural; farola; exterior; manual; costumbre regional
Control de ganancia	Auto
Reducción de ruido	Reducción de ruido 3D
Detección de movimiento	APAGADO/ENCENDIDO (4 áreas, rectangular)
Región de interés (RoI)	Sí (4 áreas)
Estabilización de imagen	Estabilización electrónica de imagen (EIS)
Desempañar	Sí
Espejo	Sí
Rotación de imagen	0°/90°/180°/270° (Compatible con 90°/270° con una resolución de 2688 × 1520 y menor)

Enmascaramiento de privacidad	4 áreas
Relación señal/ruido	> 56 dB

Audio

Compresión de audio	G.711a; G.711Mu; PCM; G.726; G.723

Alarma

Evento de alarma	Sin tarjeta SD; Tarjeta SD llena; Error en la tarjeta SD; Desconexión de red; Conflicto de IP; Acceso ilegal; Detección de movimiento; Manipulación de video; Cable trampa; Intrusión; Movimiento rápido; Objeto abandonado; Objeto faltante; Detección de merodeo; Reunión de personas; Detección de estacionamiento; Cambio de escena; Detección de audio; Detección de voltaje; Detección de desenfoque; Alarma externa; Detección de rostro; SMD; Conteo de personas en el área; Detección de permanencia; Conteo de personas; Excepción de seguridad

Red

Puerto de red	RJ-45 (10/100 Base-T)
Protocolo de red	IPv4; IPv6; HTTP; TCP; UDP; ARP; RTP; RTSP; RTCP; RTMP; SMTP; FTP; SFTP; DHCP; DNS; DDNS; QoS; UPnP; NTP; Multidifusión; ICMP; IGMP; NFS; SAMBA; PPPoE; SNMP; P2P
Interoperabilidad	ONVIF (Perfil S; Perfil G; Perfil T); CGI; Milestone; Genetec
Usuario/Anfitrión	20 (Ancho de banda total: 80 M)
Almacenamiento	FTP; SFTP; Tarjeta Micro SD (admite un máximo de 512 GB); NAS
Navegador	ES DECIR Cromo Firefox
Software de gestión	PSS inteligente; DSS; DMSS
Cliente móvil	iOS; Android
Seguridad cibernética	Cifrado de configuración; ejecución confiable; Digest; registros de seguridad; WSSE; bloqueo de cuenta; syslog; cifrado de video; 802.1x; filtrado de IP/MAC; HTTPS; actualización confiable; arranque confiable; cifrado de firmware; generación e importación de certificación X.509

Proceso de dar un título

Certificaciones	CE-LVD: EN62368-1; CE-EMC: Directiva de compatibilidad electromagnética 2014/30/UE; ATEX: II 2 G Ex db IIC T6 Gb, II 2 D Ex tb IIIC T80 °C Db IECEx: Ex db IIC T6 Gb, Ex tb IIIC T80 °C Db

Puerto

RS-485	1 (rango de velocidad en baudios: 1200 bps–115200 bps)
Entrada de audio	1 canal (puerto RCA)
Salida de audio	1 canal (puerto RCA)
Entrada de alarma	1 canal de entrada: contacto húmedo, 5 mA 3 V–5 V CC
Salida de alarma	1 canal de salida: contacto seco, 1000 mA 30 V CC/500 mA 50 V CA

Fuerza

Fuente de alimentación	12 VCC/PoE
Consumo de energía	Básico: 3,63 W (12 VCC); 4,54 W (PoE) Máx. (H.265+inteligencia activada +WDR +IR activados + enfoque automático): 8,87 W (12 VCC); 11,09 W (PoE)

Ambiente

Temperatura de funcionamiento	– 30 °C a +60 °C (–22 °F a +140 °F)
Humedad de funcionamiento	≤95%
Temperatura de almacenamiento	– 40 °C a +60 °C (–40 °F a +140 °F)
Humedad de almacenamiento	≤95%
Protección	IP68; TVS 2000V a prueba de rayos; protección contra sobretensiones; protección contra transitorios de voltaje

Estructura

Material de la carcasa	SUS304 SUS316L opcional
Dimensiones del producto	215 mm x 149 mm x 151 mm (8,46" x 5,87" x 5,94") (largo x ancho x alto)
Peso neto	5 kg (11,02 libras)
Peso bruto	6,6 kg (14,55 libras)

Información de pedidos

Tipo	Modelo	Descripción
4MP Cámara	DH-ECA3A1404-HNR-XB	Cámara de red WizMind Bullet IR a prueba de explosiones de 4 MP
Accesorios (Opcional)	CC 12/1 A	Adaptador de corriente
	DH-EXB109	Soporte de montaje en pared
	DH-ZAZ100W	Junta universal
	CZ300	Caja de conexiones a prueba de explosiones
	ZAEX02	Prensaestopas a prueba de explosiones
	ZANXG-1.0	Tubo flexible a prueba de explosiones

Accesorios

Opcional:



CC 12/1 A
Adaptador de corriente



DH-EXB109
Soporte de montaje en pared



DH-ZAZ100W
Junta universal



CZ300
A prueba de explosiones
Caja de conexiones



ZAEX02
A prueba de explosiones
Caja de empaquetadura



ZANXG-1.0
A prueba de explosiones
Tubo flexible

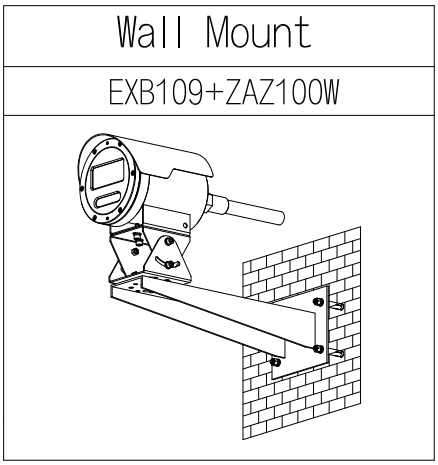

Dimensiones (mm [pulgadas])

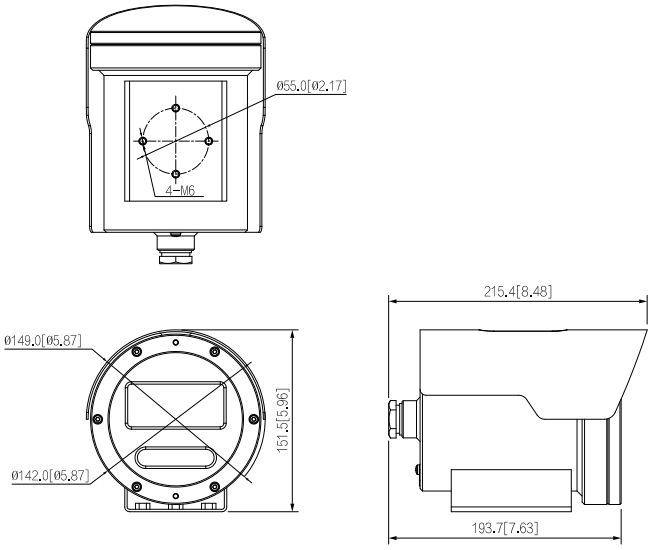

© 2024 Dahua. Todos los derechos reservados. El diseño y las especificaciones están sujetos a cambios sin previo aviso.
Las imágenes, especificaciones e información mencionadas en el documento son sólo de referencia y pueden diferir del producto real.