DH-IPC-HFW5241E-ZE

Cámara de red WizMind Bullet varifocal de 2 MP con infrarrojos



Lanzado por Dahua Technology, Dahua WizMind es un portafolio completo de soluciones compuesto por productos orientados a proyectos, que incluyen IPC, IVSS, NVR, PTZ, XVR, sistemas térmicos y una plataforma de software que adopta algoritmos de aprendizaje profundo líderes en la industria. Centrándose en las necesidades del cliente, WizMind ofrece soluciones de IA precisas, fiables e integrales para sectores verticales.

Descripción general de la serie

Impulsada por algoritmos de aprendizaje profundo, la cámara de red Dahua WizMind Serie S ofrece diversas funciones inteligentes que mejoran considerablemente la precisión del análisis de audio y video. Admite metadatos de video, detección inteligente de sonido, detección facial, protección perimetral, conteo de personas y más. La cámara también incorpora tecnología avanzada de procesamiento de imágenes con IA ISP y cuenta con el efecto de visión nocturna Deeplight. Es resistente al polvo, al agua y al vandalismo, y cuenta con las certificaciones IP67 e IK10 (el grado de protección varía según el modelo).

Funciones

Proveedor de servicios de internet de inteligencia artificial

Con la tecnología AI ISP, la cámara puede adaptarse fácilmente a las escenas, produciendo imágenes de alta calidad que revelan los detalles finos de los objetivos.

Autoaprendizaje

Equipado con tecnología de aprendizaje profundo, el dispositivo reconoce diferentes tipos de objetivos y sus estados a través del aprendizaje y análisis de las características del objetivo para detectar objetivos y filtrar falsas alarmas.

Protección perimetral

Gracias a un algoritmo de aprendizaje profundo, la tecnología de Protección Perimetral de Dahua puede reconocer con precisión a personas y vehículos. En zonas restringidas (como zonas peatonales y vehiculares), se reducen considerablemente las falsas alarmas de la detección inteligente basada en el tipo de objetivo (como cable trampa, intrusión, movimiento rápido, detección de estacionamiento, detección de merodeo y detección de aglomeraciones).

AcuPick

Esta tecnología de búsqueda líder en la industria utiliza de manera eficaz inteligencia tanto frontal como posterior para ayudar con la búsqueda a través de datos de video masivos para localizar objetivos de manera rápida y conveniente con mayor precisión.

Los parámetros y hojas de datos que aparecen a continuación solo se pueden aplicar a la serie 5241-Z-S3.

- Sensor de imagen CMOS de 2 MP 1/2,8", baja luminancia e imagen de alta definición.
- Salida máxima de 2 MP (1920 × 1080) a 25/30 fps.
- LED IR incorporado y la distancia máxima de iluminación es de 60 m.
- ROI, SVC, SMART H.264+/H.265+, AI H.264/H.265, codificación después del filtro, codificación flexible, aplicable a varios entornos de ancho de banda y almacenamiento.
- Modo de rotación, WDR, 3D NR, HLC, BLC, marca de agua digital, aplicable a varias escenas de monitoreo.
- Con un algoritmo de aprendizaje profundo, admite: metadatos de video, detección de sonido inteligente, IVS, detección de rostros, detección de objetos inteligentes y conteo de personas, etc.
- Alarma: 2 entradas, 1 salida; audio: 1 entrada, 1 salida; admite tarjeta Micro SD de 1 TB como máximo, micrófono incorporado.
- Fuente de alimentación de 12 VCC/PoE; ePoE.
- Protección IP67 y IK10.
- SMD 3.0.



Conteo de personas

Con un algoritmo de aprendizaje profundo, la tecnología de conteo de personas de Dahua puede rastrear y procesar objetivos del cuerpo humano en movimiento para obtener estadísticas precisas de número de entrada, número de salida y número de área. Al trabajar con la plataforma de gestión, genera informes para satisfacer sus requisitos.

Metadatos de vídeo

Con un algoritmo de aprendizaje profundo, la tecnología de metadatos de video de Dahua puede detectar, rastrear, capturar vehículos, vehículos no motorizados y personas, y seleccionar las mejores imágenes y extraer atributos.

Protección (IP67, IK10, amplio voltaje)

IP67: La cámara supera rigurosas pruebas de resistencia al polvo y a la humedad. Es resistente al polvo y la carcasa funciona correctamente tras sumergirse en agua a 1 m de profundidad durante 30 minutos.

IK10: La carcasa puede soportar más de 5 golpes de un martillo de 5 kg que cae desde una altura de 40 cm (la energía del impacto es de 20 J).

Amplio voltaje: la cámara permite una tolerancia de voltaje de entrada de ±30 % (para algunas fuentes de alimentación) (amplio rango de voltaje) y se aplica ampliamente en entornos exteriores con voltaje inestable.

Especificación técnica

Cámara

Sensor de imagen	CMOS de 1/2,8"
Máxima resolución	1920 (alto) × 1080 (vertical)
memoria de sólo lectura	4 GB
RAM	1 GB
Sistema de escaneo	Progresivo
Velocidad de obturación electrónica	Automático/Manual 1/3 s–1/100.000 s
Iluminación mínima	0,0007 lux a F1,5 (color, 30 IRE) 0,0004 lux a F1,5 (blanco y negro, 30 IRE) 0 lux (iluminador activado)
Relación señal/ruido	> 56 dB
Distancia de iluminación	Hasta 60 m (196,85 pies) (IR)
Control de encendido y apagado del iluminador	Automático; Zoomprio; Manual
Número de iluminador	4 (LED infrarrojo)
Ajuste del ángulo	Panorámica: 0°–360° Inclinación: 0°–90° Rotación: 0°–360°

Lente

Tipo de lente	varifocal motorizado
Montura de lente	φ14
Longitud focal	2,7 mm–13,5 mm
Apertura máxima	F1.5
Campo de visión	Alto: 109°–30°; Oeste: 56°–17°; Profundidad: 131°–35°
Control del iris	Auto
Distancia de enfoque cercana	0,8 m (2,62 pies)

DORI Distancia

Lente	Detectar	Observar	Reconocer	Identificar
O	44,1 metros (144,69 pies)	17,7 metros (58,07 pies)	8,8 metros (28,87 pies)	4,4 metros (14,44 pies)
T	144,8 metros (475,07 pies)	57,9 metros (189,96 pies)	29,0 metros (95,14 pies)	14,5 metros (47,57 pies)

* DORI (Detectar, Observar, Reconocer, Identificar) es un sistema estándar (EN-62676-4) que define la capacidad de una persona que ve el vídeo para distinguir personas u objetos dentro de un área cubierta. Los valores de esta tabla no reflejan las distancias de las funciones inteligentes. Para conocer las distancias de las funciones inteligentes, consulte el manual de instalación y puesta en marcha o la herramienta de diseño de proyectos.

Inteligencia

IVS (Protección Perimetral)	Intrusión, cable trampa, movimiento rápido (las tres funciones permiten la clasificación y detección precisa de vehículos, animales y personas); detección de merodeo, aglomeración de personas y detección de estacionamiento. Compatible con modo de larga distancia. Autoaprendizaje: filtra falsas alarmas.
Detección inteligente de objetos	Objeto abandonado inteligente; objeto perdido inteligente
SMD	SMD 3.0
AcuPick	Utiliza algoritmos de aprendizaje profundo y trabaja con dispositivos back-end para hacer coincidir con precisión objetivos, como personas, animales y vehículos motorizados, y busca en videos en vivo y grabados para localizar objetivos rápidamente.
AI SSA	Sí
Detección de rostros	Detección de rostro; seguimiento; instantánea; optimización de instantáneas; carga óptima de instantáneas de rostro; mejora del rostro; exposición del rostro; extracción de atributos del rostro que incluyen 6 atributos y 8 expresiones; instantánea del rostro configurada como rostro, foto de una pulgada o personalizada; estrategias de instantáneas (instantánea en tiempo real, prioridad de calidad e instantánea de optimización); filtro de ángulo del rostro; configuración del tiempo de optimización.
Conteo de personas	Conteo de personas mediante Tripwire, generación y exportación de informes (día/semana/mes/año); conteo de personas en áreas y gestión de colas; generación y exportación de informes (día/semana/mes); Se pueden configurar 4 reglas para Tripwire, conteo de personas en áreas y gestión de colas.
Mapa de calor	Sí
Metadatos de vídeo	Detección de vehículos motorizados, vehículos no motorizados, rostros y cuerpos humanos; seguimiento; instantáneas; optimización de instantáneas; carga óptima de instantáneas de rostros. Atributos del vehículo motorizado: tipo de vehículo, color del vehículo, logotipo del vehículo y otros atributos: cinturón de seguridad, fumar, llamar. Atributos de vehículos no motorizados: tipo, color, número de personas, tipo y color de la capota, sombrero. Atributos del cuerpo humano: género, tipo de cuerpo y color, bolso, sombrero y paraguas. Atributos del rostro: género, edad, expresiones faciales, gafas, mascarilla y barba.
Búsqueda inteligente	Trabaje en conjunto con Smart NVR para realizar búsquedas inteligentes refinadas, extracción de eventos y fusión con videos de eventos.
Detección inteligente de sonido	Sí

Video

Compresión de vídeo	H.265; H.264; H.264H; H.264B; MJPEG (solo compatible con la transmisión secundaria)
Códec inteligente	H.265+ inteligente; H.264+ inteligente
Codificación de IA	AI H.265; AI H.264
Velocidad de fotogramas del video	Transmisión principal: 1080p a (1–25/30 fps) Transmisión secundaria: D1 a (1–25/30 fps) Tercera transmisión: 1080p a (1–25/30 fps) Cuarta transmisión: 720p a (1–25/30 fps) * Los valores anteriores son las velocidades de cuadro máximas de cada transmisión; para transmisiones múltiples, los valores estarán sujetos a la capacidad de codificación total.
Capacidad de transmisión	4 corrientes
Resolución	1080p (1920 × 1080); 1.3M (1280 × 960); 720p (1280 × 720); D1 (704 × 576/704 × 480); VGA (640 × 480); CIF (352 × 288/352 × 240)
Control de velocidad de bits	CBR/VBR
Velocidad de bits de vídeo	H.264: 32 kbps–12032 kbps; H.265: 12 kbps–7424 kbps
Día/Noche	Automático (ICR)/Color/B/N
BLC	Sí
Centro de salud de alto nivel	Sí
Amplio rango dinámico (WDR)	120 dB
Autoadaptación de la escena (SSA)	Sí
Balance de blancos	Automático; natural; farola; exterior; manual; costumbre regional
Control de ganancia	Auto
Reducción de ruido	Reducción de ruido 3D

Detección de movimiento	APAGADO/ENCENDIDO (4 áreas, rectangular)
Región de interés (RoI)	Sí (4 áreas)
Estabilización de imagen	Estabilización electrónica de imagen (EIS)
Desempañar	Sí
Rotación de imagen	0°/90°/180°/270° (compatible con 90°/270° con resolución de 1080p e inferior)
Espejo	Sí
Enmascaramiento de privacidad	8 áreas
países menos adelantados	Sí

Audio

Micrófono incorporado	Sí
Compresión de audio	G.711a; G.711Mu; PCM; G.726; G.723

Alarma

Evento de alarma	Sin tarjeta SD; Tarjeta SD llena; Error de tarjeta SD; Desconexión de red; Conflicto de IP; Acceso ilegal; Detección de movimiento; Manipulación de video; Cable trampa; Intrusión; Movimiento rápido; Objeto abandonado; Objeto faltante; Detección de merodeo; Aglomeración de personas; Detección de estacionamiento; Cambio de escena; Detección de audio; Detección de voltaje; Alarma externa; Detección de rostro; Metadatos de video; SMD; Conteo de personas en área; Detección de permanencia; Conteo de personas; Detección de error de número de personas; Alarma de número de personas en cola; Alarma de tiempo de cola; Excepción de seguridad; Detección de desenfoque

Red

Puerto de red	RJ-45 (Base-T de mejora 10/100)
SDK y API	Sí
Protocolo de red	IPv4; IPv6; HTTP; TCP; UDP; ARP; RTP; RTSP; RTCP; RTMP; SMTP; FTP; SFTP; DHCP; DNS; DDNS; QoS; UPnP; NTP; Multidifusión; ICMP; IGMP; NFS; SAMBA; PPPoE; SNMP; P2P; Registro automático
Interoperabilidad	ONVIF (Perfil S/Perfil G/Perfil T/Perfil M); CGI
Usuario/Anfitrión	20 (Ancho de banda total: 80 M)
Almacenamiento	FTP; SFTP; Tarjeta Micro SD (admite máx. 1 TB); NAS
Navegador	IE: IE 9 y posteriores Chrome: Chrome 102 y posteriores Firefox: Firefox 88 y posteriores
Software de gestión	SmartPSS Lite; DSS; DMSS
Cliente móvil	iOS;Android
Seguridad	Ejecución confiable; Digest; Registros de seguridad; WSSE; Bloqueo de cuenta; Syslog; 802.1x; Filtrado IP/MAC; HTTPS; Actualización confiable; Arranque confiable; Generación e importación de certificación X.509

Proceso de dar un título

Certificaciones	CE-LVD: EN62368-1; CE-EMC: Directiva de compatibilidad electromagnética 2014/30/UE; FCC: 47 CFR FCC Parte 15, Subparte B; UL/CUL: UL62368-1 y CAN/CSA C22.2 n.° 62368-1-14

Puerto

Entrada de audio	1 canal (puerto RCA)
Salida de audio	1 canal (puerto RCA)
Entrada de alarma	2 canales de entrada: contacto húmedo, 5 mA 3 V–5 V CC
Salida de alarma	1 canal de salida: contacto húmedo, 300 mA 12 V CC

Fuerza

Fuente de alimentación	12 VCC/PoE (802.3af)/ePoE
Doble respaldo de energía	Si el adaptador de corriente y el PoE se alimentan simultáneamente, desconecte uno de ellos. El dispositivo seguirá funcionando, pero no se reiniciará.
Consumo de energía	Básico: 3,4 W (12 VCC); 4,5 W (PoE) Máx. (H.265+ WDR+ Inteligencia activada+IR activado): 9,3 W (12 VCC); 11,6 W (PoE)

Ambiente

Temperatura de funcionamiento	– 30 °C a +60 °C (–22 °F a +140 °F)
Humedad de funcionamiento	≤95%
Temperatura de almacenamiento	– 40 °C a +60 °C (–40 °F a +140 °F)
Humedad de almacenamiento	10%–95% (HR), sin condensación
Protección	IP67; IK10

Estructura

Material de la carcasa	Metal
Dimensiones del producto	273,2 mm × 95,0 mm × 95,0 mm (10,76" × 3,74" × 3,74") (largo × ancho × alto)
Peso neto	1,12 kg (2,47 libras)
Peso bruto	1,66 kg (3,66 libras)

Información para pedidos

Tipo	Modelo	Descripción
2MP Cámara	DH-IPC-HFW5241E-ZE	Cámara de red WizMind Bullet varifocal de 2 MP con infrarrojos
	IPC-HFW5241E-ZE	Cámara de red WizMind Bullet varifocal de 2 MP con infrarrojos
Accesorios (Opcional)	PFA121	Caja de conexiones a prueba de agua
	PFA156	Soporte de montaje en poste
	PFM321D	Adaptador de corriente de 12 V CC y 1 A
	PFM900-E	Comprobador de montaje integrado
	TF-P100	Tarjeta de memoria MicroSD

Accesorios

Opcional:



PFA121
Impermeable
Caja de conexiones



PFA156
Soporte de montaje en poste



PFM321D
Alimentación de 12 VCC 1 A
Adaptador



PFM900-E
Integrado
Comprobador de montaje



TF-P100
MicroSD
Tarjeta de memoria

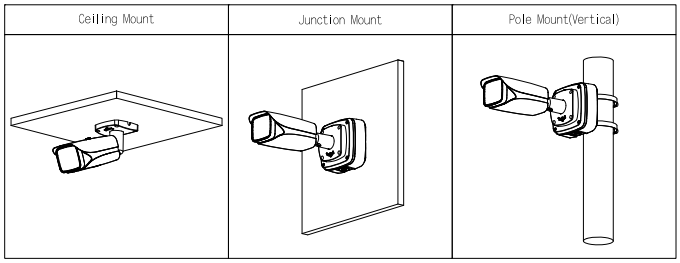

Dimensiones (mm[pulgadas])

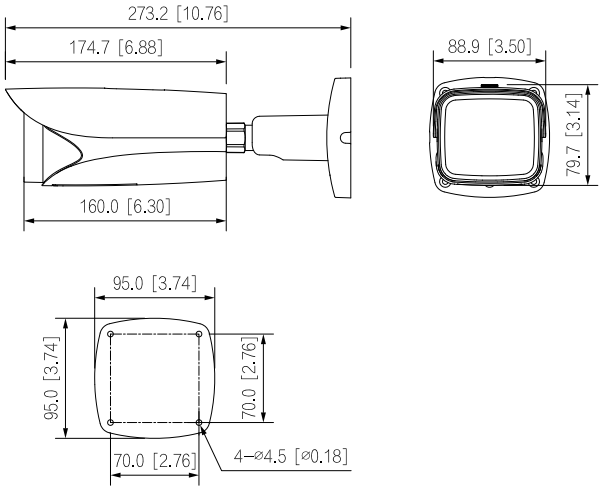

© 2025 Dahua. Todos los derechos reservados. El diseño y las especificaciones están sujetos a cambios sin previo aviso.
Las imágenes, especificaciones e información mencionadas en el documento son sólo de referencia y pueden diferir del producto real.