DH-MPTZ1100-2030RA

Cámara portátil móvil HD IR PTZ



- 2MP excelente calidad de imagen
- Potente zoom óptico de 30x
- Rango panorámico: 360° sin fin
- Hasta 256 preajustes, 8 recorridos
- Distancia IR hasta 80m
- Admite tarjeta SD máxima de 128G
- IP66

Resumen del sistema

Con un potente zoom óptico y un rendimiento preciso de giro/inclinación/zoom, esta cámara ofrece una solución todo en uno para capturar videovigilancia de larga distancia para aplicaciones al aire libre. Junto con la tecnología de iluminación infrarroja, la cámara es la solución perfecta para aplicaciones oscuras y con poca luz. La serie combina un filtro de corte IR mecánico de día/noche para obtener la máxima calidad de imagen en condiciones de iluminación variables durante el día y True WDR para aplicaciones con luz solar directa o deslumbramiento.

Esta cámara se puede utilizar en vehículos policiales y vehículos blindados.

Funciones

Anti-vibración

Usando material y estructura amortiguadores, el nuevo diseño mantiene el sistema funcionando normalmente todo el tiempo.

Amplio rango dinámico

La cámara logra imágenes vívidas, incluso en las condiciones de iluminación de contraste más intensas, utilizando la tecnología de amplio rango dinámico (WDR) líder en la industria.

función de seguimiento

Esta función controla las acciones de movimiento horizontal/vertical/zoom de la cámara para seguir automáticamente un objeto en movimiento y mantenerlo en la escena. La acción de seguimiento se puede activar manualmente con el teclado del móvil.

Ambiental

Las cámaras Dahua funcionan en entornos de temperatura extrema, clasificados para su uso en temperaturas de -35 °C a +60 °C con un 90 % de humedad. Sometido a rigurosas pruebas de inmersión en polvo y agua y certificado IP66.

Especificación técnica

Cámara

Sensor de imagen	CMOS de 1/2,8"
Píxeles efectivos	1920 (H) × 1080 (V), 2,42 MP
resolucion horizontal	≥1000TVL
iluminación mínima	Color: 0.005Lux@F1.6
	0 lux: 0.0005Lux@F1.6
Ganar control	Manual de auto
3DNR	Apoyo
2DNR	Apoyo
Relación señal/ruido	≥55dB
Balance de blancos	Automático/Manual/Pista/Exterior/Interior/Exterior Automático/ Lámpara de sodio Automático/Lámpara de sodio
Velocidad de obturación electrónica	1/1~1/30000s
Anti vibración	Apoyo
desempañar	Apoyo
desempañar	Apoyo
Compensación de contraluz	Apoyo
WDR	Apoyo
LLC	Apoyo
Zoom digital	16x
Día/Noche	ICR automático/Color/B/N
Control de enfoque	Automático/Semiautomático/Manual
Longitud focal	4,5 mm ~ 135 mm
Velocidad de zoom	4s
Baipingheng	Horizontal: 67,8 ~ 2,77 ° (teleobjetivo ancho)
Distancia de enfoque cercano	100 mm ~ 1000 mm (teleobjetivo ancho)
Zoom óptico	30x
Apertura máxima	F1.6~F4.4

Video

Convencional	50 Hz: 25 fps (1920 × 1080), 50 fps (1920 × 1080), 25 fps (12 80 × 960), 25 fps (1280 × 720); 60 Hz: 30 fps (1920 × 1080), 60 fps (1920 × 1080), 30 fps (1 280 × 960), 30 fps (1280 × 720)
Transmisión secundaria 1	50 Hz: 25 fps (704 × 576), 25 fps (352 × 288) 60 Hz: 30 fps (704 × 480), 30 fps (352 × 240)
Transmisión secundaria 2	50 Hz: 25 fps (1920 × 1080), 25 fps (1280 × 960), 25 fps (1280 × 720); 60 Hz: 30 fps (1920 × 1080), 30 fps (1280 × 960), 30 fps (1280 × 720)
Compresión de video	H.265/H.264Perfil base/H.264Perfil principal/ H.264Perfil alto/M-JPEG
Compresión de audio	G.711a/G.711Mu/AAC/G.722/G.726/MPEG2-L2
intercomunicador de voz	Apoyo
Protocolo	Predeterminado:IPv4/IPv6,HTTP,HTTPS,Qos,FTP,SMTP,UPnP, IGMP,SNMP,DNS,DDNS,NTP,RTSP,RTP,TCP,UDP,ICMP, DHCP,SSL/TLS,SFTP,RTCP,SSH, PPPoE, onvif Personalizar: CIFS/ SMB, SOCKS
Proteccion	Alarma de desconexión de red, alarma de conflicto de IP, filtro de IP, registro de acceso
ROI	Apoyo
CVS	Apoyo
Enfoque de zona	Apoyo
Pantalla de tiempo	Apoyo
API	Admite API, admite protocolo estándar (Onvif, CGI, GB/T28181), admite dahua SDK y terceros
Visor web	Admite IE7 arriba, google, firefox, safari
máx. Acceso de usuario	Max 20 canales (ancho de banda total 48M)
Medidas de seguridad	Autenticación de usuario (ID de usuario y contraseña), Autenticación de host (dirección MAC), Cifrado HTTPS, Control de acceso a la red basado en puerto IEEE 802.1x
Gestión de usuarios	Gestión de usuarios multinivel

PTZ

Rango panorámico	360° sin fin
Velocidad de giro	0,1~90°/segundo
Rango de inclinación	+ 20° ~-90°
Velocidad de inclinación	0,1~60°/segundo
Preajustes	256
Recorrido	8
distancia de infrarrojos	80m (2 pares de luz IR)
Control de encendido/apagado de infrarrojos	Manual de auto

General

Material	Aleación de aluminio (cuerpo principal)
Puerto	1 puerto de aviación RJ-45, 1 M12
Fuente de alimentación	CC 12V
El consumo de energía	<12W (IR apagado), <24W (IR encendido)
Ambiente de trabajo	- 35ºC ~ 60ºC / Menos del 90% HR
Proteccion	IP66
Peso	2,5 kg

Rev 001.001 2016 Dahua. Reservados todos los derechos. Diseño y las especificaciones están sujetos a cambios sin previo aviso.

Dimensiones (mm)

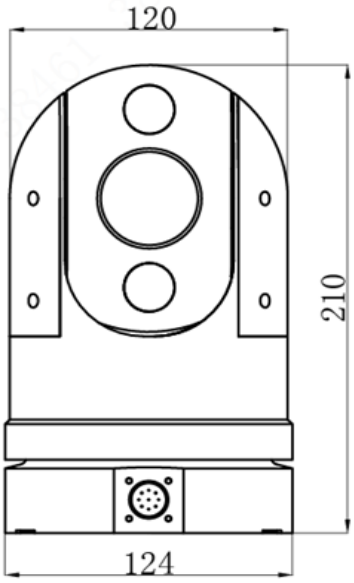

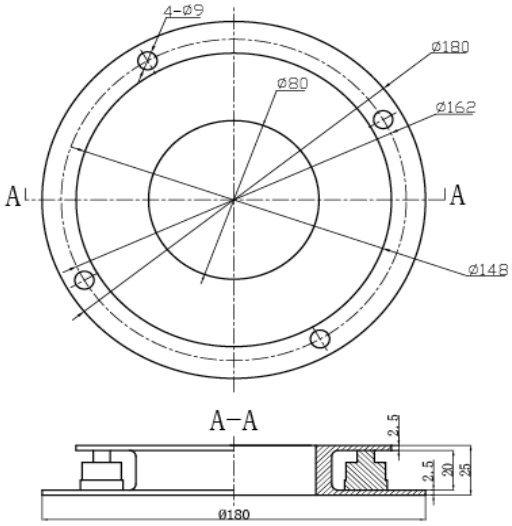

Rev 001.001 2016 Dahua. Reservados todos los derechos. Diseño y las especificaciones están sujetos a cambios sin previo aviso.